VIDEX®

USER'S MANUAL | ПОСІБНИК КОРИСТУВАЧА | INSTRUKCJA OBSŁUGI | HANDBUCH | ΕΓΧΕΙΡΙΔΙΟ ΧΡΗΣΤΗ | FELHASZNÁLÓI ÚTMUTATÓ

INDEX: VLE-TF18W

INDEX: VLE-TF18B

TECHNICAL PARAMETERS | ТЕХНІЧНІ ПАРАМЕТРИ | PARAMETRY TECHNICZNE | TECHNISCHE | ΤΕΧΝΙΚΕΣ ΠΑΡΑΜΕΤΡΟΙ | TECHNIKAI PARAMÉTEREK

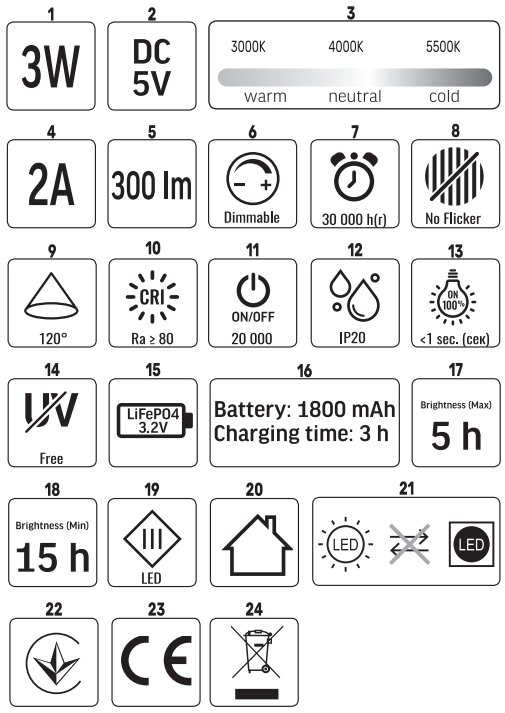

EN
LED RECHARGEABLE DESK LAMP

TECHNICAL PARAMETERS

INTERPRETATION OF THE ICONS
1. Rated power;
2. Rated input voltage;
3. Correlated color temperature, tunable by the internal touch control;
4. Rated input current;
5. Rated luminous flux;
6. Dimmable by the lamp's touch control;
7. Nominal lifetime of LEDs;
8. No perceptible flicker to human's eyes;
9. The light beam angle;
10. Color Rendering Index;
11. ON/OFF cycles;
12. Protection against solid foreign objects bigger than 12mm provided.
13. Time to reach the nominal luminous flux (seconds);
14. No ultraviolet radiation;
15. Type of the battery;
16. The battery capacity and full charging time.
17. Total runtime at maximum brightness with a fully charged battery (hours);
18. Total runtime at minimum brightness with a fully charged battery (hours);
19. Class III. A product in which protection against electric shock is provided by feeding it with very low safe voltage (SELV) with no risk of creating higher than safe voltage;
20. For indoor use only;
21. The contained LED light source cannot be replaced;
22. The product complies with the technical regulations of Ukraine;
23. The product meets requirements of EU directives;

ENVIRONMENTAL PROTECTION
24. Pursuant to the provisions of the WEEE Act, it is forbidden to put waste equipment marked with the symbol of a crossed bin together with other waste. The user, wishing to get rid of electronic and electrical equipment, is obliged to return it to a waste equipment collection point. There are no hazardous components in the equipment that have a particularly negative impact on the environment and human health.

- Overall dimensions (mm), operating temperatures range (°C), production date and batch number are indicated on individual packaging.

PRODUCT'S PURPOSE AND APPLICATION
Product designed to be used in the home and for other similar general applications.
|
NCLUDED
- LED desk lamp;
- Magnetic desk console;
- Magnetic console on sticky base;
- Magnetic console on clip;
- Charging cable;
- Hex key;
- User's manual;
- Individual packaging;

OPERATING INSTRUCTIONS
Shortly tap the button to turn the lamp ON, change color temperature, and turn OFF the lamp (Fig.1).
Long touch the button with the light switched on to change brightness (Fig.2).
If more than 5 seconds passed since the last press of the button, the next short tap of the button will turn off the light and the current mode and brightness will be memorized.

CHARGING
Plug the USB-A socket of the charging cable into electrical outlet and connect the charging cable to the lamp's input port.
When charging, the LED indicator lights up red. After fully charging, the LED indicator will turn green.
© The original batteries are supplied charged and can be used immediately after purchase. However it is recommended that the battery be fully charged before first use.

FUNCTIONAL CHARACTERISTICS
This product can only be used indoor. The product has no protection against moisture.

MAINTENANCE AND SAFETY INSTRUCTIONS
The battery needs to be charged in time before it is completely discharged. During long periods of storage, it is recommended to keep the battery not fully charged to extend its service life. Clean only with soft and dry cloths. Do not use chemical detergents. Product can only be supplied by rated voltage or the voltage within the range provided. Do not use AC power adapter with mismatched wattage, which may damage the device. ATTENTION! Do not look directly at LED light beam. Do not place the lamp in direct sunlight, as this may cause yellowing. Product must not be used in unfavorable conditions, e.g. dust, water, moisture, vibrations, explosive air atmosphere, fumes, or chemical fumes, etc. Do not try to repair or disassemble the body of the lamp as this may compromise performance and void the warranty. Product with non-replaceable LED light source and battery. If the LED light source is damaged, the lamp cannot be repaired. Used or damaged product should be disposed of in accordance with applicable regulations.

STORAGE AND TRANSPORTATION
Before delivery to the direct point of sale, the product must be stored in the manufacturer's packaging at a temperature from -20°C to +40°C, in a dry room and without exposure to direct sunlight.
Transportation can be carried out by land, sea, air transport in the manufacturer's transport packaging.

WARRANTY
The warranty period for the product is indicated on the individual packaging and begins from the date of sale. During the warranty period, a faulty product can be exchanged or returned with prove of purchase and all components and accessories preserved. The following does not apply with the scope of limited warranty:
- Misuse the product and cause the products components damage;
- Unauthorized disassemble or the presence of deep mechanical damage to the product;
- Damage due to force majeure.
The producer shall not be responsible for any damage resulting from the failure to follow above instructions. The producer reserves the right to make amendments of this user's manual. The producer reserves the right to provide technical changes within the product without prior notice.

UA
НАСТІЛЬНА СВІТЛОДІОДНА АКУМУЛЯТОРНА ЛАМПА

ТЕХНІЧНІ ПАРАМЕТРИ

ТЛУМАЧЕННЯ ІКОНОК
1. Номінальна потужність;
2. Номінальна вхідна напруга;
3. Корельована колірна температура, що регулюється за допомогою внутрішнього сенсорного керування;
4. Номінальний вхідний струм;
5. Номінальний світловий потік;
6. Яскравість регулюється за допомогою внутрішнього сенсорного керування;
7. Номінальний термін служби світлодіодів;
8. Немає відчутного мерехтіння для очей людини;
9. Кут розсіювання світа;
10. Індекс передачі кольору;
11. Цикли ON/OFF;
12. Передбачено захист від твердих сторонніх предметів розміром понад 12 мм.
13. Час досягнення номінального світлового потоку (секунди);
14. Відсутність ультрафіолетового випромінювання;
15. Тип акумуятора;
16. Ємність акумулятора та час повної зарядки.
17. Загальний час роботи на максимальній яскравості з повністю зарядженим акумулятором (годин);
18. Загальний час роботи на мінімальній яскравості з повністю зарядженим акумулятором (годин);
19. III клас. Виріб, у якому забезпечується захист від ураження електричним струмом шляхом подачі на нього дуже низької безпечної напруги (SELV) без ризику створення напруги вище безпечної;
20. Тільки для використання в приміщенні;
21. Вбудоване світлодіодне джерело світла не можна замінити;
22. Виріб відповідає технічним регламентам України;
23. Виріб відповідає вимогам директив ЄС;

ОХОРОНА НАВКОЛИШНЬОГО СЕРЕДОВИЩА
24. Відповідно до Закону про відходи електричного та електронного обладнання (ВЕЕО), забороняється викидати сміттєве обладнання, позначене символом перекресленого контейнера, разом з іншим сміттям. Користувач, який бажає позбутися електронного та електричного обладнання, зобов'язаний повернути його в пункт прийому відпрацьованого обладнання. У складі обладнання відсутні небезпечні компоненти, які особливо негативно впливають на навколишнє середовище та здоров'я людини.

- Габаритні розміри (мм), діапазон робочих температур (°C), дата виготовлення та номер партії вказані на індивідуальній упаковці.
- Матеріли виробу: Поліпропілен, полістирол, полікарбонат;
- Виріб відповідає вимогам ДСТУ EN IEC 55015:2021, ДСТУ EN 61000-3-2:2016, ДСТУ EN 61000-3-3:2017, ДСТУ EN 61547:2016, ДСТУ EN 60598-1:2017, ДСТУ EN 60598-2-3:2014, ДСТУ EN 62612:2017, ДСТУ EN 50581:2014, ДСТУ EN 60598-2-5:2018, ДСТУ EN 62031:2016.

ПРИЗНАЧЕННЯ ТА ЗАСТОСУВАННЯ ПРОДУКТУ
Виріб призначений для використання вдома та для інших подібних загальних застосувань.

ВМІСТ КОМПЛЕКТУ
-Світлодіодна настільна лампа;
-Магнітна настільна консоль;
-Магнітна консоль на липкій основі;
-Магнітна консоль на кліпсі;
-Кабель для зарядки;
- Шестигранний ключ;
-Інструкція користувача;
-Індивідуальна упаковка;

ІНСТРУКЦІЯ З КЕРУВАННЯ
Коротко торкніться кнопки, щоб увімкнути лампу, змінити колірну температуру та вимкнути лампу (Мал. 1).
Тривале натискання кнопки з увімкненим світлом змінює яскравість (Мал. 2).
Якщо з моменту останнього натискання кнопки пройшло більше 5 секунд, наступне коротке натискання кнопки вимкне світло, а поточний режим і яскравість будуть збережені.

ЗАРЯДЖАННЯ
Під'єднайте роз'єм USB-A кабелю для заряджання до електричної розетки та під'єднайте кабель для заряджання до вхідного порту лампи.
Під час зарядки світлодіодний індикатор горить червоним кольором. Після повної зарядки світлодіодний індикатор засвітиться зеленим кольором.
© Оригінальні батареї постачаються зарядженими, і їх можна використовувати одразу після покупки. Однак перед першим використанням рекомендується повністю зарядити акумулятор.

ФУНКЦІОНАЛЬНІ ХАРАКТЕРИСТИКИ
Цей продукт можна використовувати тільки в приміщенні. Виріб не має захисту від вологи.

ІНСТРУКЦІЇ З ОБСЛУГОВУВАННЯ І ТЕХНІКИ БЕЗПЕКИ
Акумулятор потрібно вчасно зарядити, поки він повністю не розрядиться. Для тривалого зберігання рекомендується залишати акумулятор не повністю зарядженим, щоб продовжити термін його служби. Чистіть тільки м'якими і сухими тканинами. Не використовуйте хімічні миючі засоби. Виріб можна живити лише номінальною напругою або напругою в межах наданого діапазону. Не використовуйте адаптер змінного струму з невідповідною потужністю, оскільки це може пошкодити пристрій. УВАГА! Не дивіться прямо на світлодіодний промінь. Не ставте лампу під прямі сонячні промені, оскільки це може призвести до пожовтіння. Продукт не можна використовувати в несприятливих умовах, напр. пилу, води, вологи, вібрації, вибухонебезпечної повітряної атмосфери, випарів або хімічних випарів тощо. Не намагайтеся відремонтувати або розібрати корпус лампи, оскільки це може поставити під загрозу роботу та призвести до втрати гарантії. Виріб із незмінним світлодіодним джерелом світла та акумулятором. Якщо світлодіодне джерело світла пошкоджено, лампа не підлягає ремонту. Використаний або пошкоджений продукт слід утилізувати відповідно до чинних норм.

ЗБЕРІГАННЯ ТА ТРАНСПОРТУВАННЯ
Перед доставкою до безпосереднього місця продажу, виріб необхідно зберігати в упаковці виробника при температурі від -20°C до +40°C, у сухому приміщенні та без потрапляння прямих сонячних променів.
Транспортування може здійснюватися наземним, морським, повітряним транспортом в транспортній упаковці виробника.

ГАРАНТІЯ
Гарантійний термін на виріб вказано на індивідуальній упаковці і починається від дати продажу. Протягом гарантійного терміну несправний продукт можна обміняти або повернути з підтвердженням покупки та збереженням усіх компонентів і аксесуарів. Наведене нижче не поширюється на обмежену гарантію:
- Неналежне використання продукту та спричинення пошкодження компонентів продукту;
- Самовільне розбирання або наявність глибоких механічних пошкоджень виробу;
- Пошкодження внаслідок форс-мажорних обставин.
Виробник не несе відповідальності за будь-яку шкоду, спричинену недотриманням вищевказаних інструкцій. Виробник залишає за собою право вносити зміни в цей посібник користувача. Виробник залишає за собою право вносити технічні зміни в продукт без попереднього повідомлення.

PL
ŁADOWALNA LAMPKA BIURKOWA LED

PARAMETRY TECHNICZNE

INTERPRETACJA IKON
1. Moc znamionowa;
2. Znamionowe napięcie wejściowe;
3. Skorelowana temperatura barwowa, regulowana za pomocą wewnętrznego sterowania dotykowego;
4. Znamionowy prąd wejściowy;
5. Znamionowy strumień świetlny;
6. Możliwość ściemniania za pomocą dotykowego sterowania lampą;
7. Nominalna żywotność diod LED;
8. Brak dostrzegalnego migotania w oczach człowieka;
9. Kąt wiązki światła;
10. Wskaźnik oddawania barw;
11. Cykle WŁ./WYŁ.;
12. Zapewniona ochrona przed ciałami stałymi większymi niż 12 mm.
13. Czas do osiągnięcia nominalnego strumienia świetlnego (sekundy);
14. Brak promieniowania ultrafioletowego;
15. Typ baterii;
16. Pojemność baterii i czas pełnego ładowania.
17. Całkowity czas pracy przy maksymalnej jasności przy w pełni naładowanym akumulatorze (godziny);
18. Całkowity czas pracy przy minimalnej jasności przy w pełni naładowanym akumulatorze (godziny);
19. Klasa III. Produkt, w którym ochrona przed porażeniem prądem elektrycznym jest zapewniona poprzez zasilanie go napięciem bardzo niskim bezpiecznym (SELV) bez ryzyka powstania napięcia wyższego niż bezpieczny;
20. Wyłącznie do użytku w pomieszczeniach;
21.awarte źródło światła LED nie może być wymienione;
22. Produkt jest zgodny z przepisami technicznymi Ukrainy;
23. Produkt spełnia wymagania dyrektyw UE;

OCHRONA ŚRODOWISKA
24. Zgodnie z przepisami Ustawy o WEEE zabrania się umieszczania wraz z innymi odpadami zużytego sprzętu oznaczonego symbolem przekreślonego kosza. Użytkownik chcąc pozbyć się sprzętu elektronicznego i elektrycznego zobowiązany jest do oddania go do punktu zbiórki zużytego sprzętu. W sprzęcie nie ma niebezpiecznych składników, które mają szczególnie negatywny wpływ na środowisko i zdrowie ludzi.

- Wymiary gabarytowe (mm), zakres temperatur pracy (°C), data produkcji i numer partii podane są na opakowaniu jednostkowym.

PRZEZNACZENIE I ZASTOSOWANIE PRODUKTU
Produkt przeznaczony do użytku domowego i do innych podobnych zastosowań ogólnych.

ZAWARTOŚĆ ZESTAWU
- lampka biurkowa LED;
- Magnetyczna konsola biurka;
- Konsola magnetyczna na lepkiej podstawie;
- Konsola magnetyczna na klipsie;
- Kabel do ładowania;
- Klucz sześciokątny
- Sechskantschlüssel
- Instrukcja obsługi;
- Indywidualne opakowanie;

INSTRUKCJA OBSŁUGI
Naciśnij krótko przycisk, aby WŁĄCZYĆ lampę, zmienić temperaturę barwową i WYŁĄCZYĆ lampę (rys. 1).
Długie dotknięcie przycisku przy włączonej lampce powoduje zmianę jasności (rys. 2).
Jeżeli od ostatniego naciśnięcia przycisku minęło więcej niż 5 sekund, kolejne krótkie dotknięcie przycisku spowoduje wyłączenie światła i zapamiętanie aktualnego trybu i jasności.

ŁADOWANIE
Podłącz gniazdo USB-A kabla ładowania do gniazdka elektrycznego i podłącz kabel ładowania do portu wejściowego lampy.
Podczas ładowania wskaźnik LED świeci na czerwono. Po pełnym naładowaniu wskaźnik LED zmieni kolor na zielony.
© Oryginalne akumulatory dostarczane są w stanie naładowanym i mogą być używane natychmiast po zakupie. Zaleca się jednak pełne naładowanie akumulatora przed pierwszym użyciem.

CHARAKTERYSTYKA FUNKCJONALNA
Ten produkt może być używany tylko w pomieszczeniach. Produkt nie jest zabezpieczony przed wilgocią.

INSTRUKCJE KONSERWACJI I BEZPIECZEŃSTWA
Akumulator należy naładować na czas, zanim zostanie całkowicie rozładowany. Podczas długich okresów przechowywania zaleca się, aby akumulator nie był w pełni naładowany, aby wydłużyć jego żywotność. Czyścić wyłącznie miękką i suchą ściereczką. Nie używaj chemicznych środków czyszczących. Produkt może być zasilany wyłącznie napięciem znamionowym lub napięciem z podanego zakresu. Nie używaj zasilacza sieciowego o niedopasowanej mocy, ponieważ może to spowodować uszkodzenie urządzenia. UWAGA! Nie patrz bezpośrednio na wiązkę światła LED. Nie wystawiaj lampy na bezpośrednie działanie promieni słonecznych, ponieważ może to spowodować jej żółknięcie. Produkt nie może być użytkowany w niesprzyjających warunkach, m.in. kurzu, wody, wilgoci, wibracji, atmosfery wybuchowej, oparów lub oparów chemicznych itp. Nie próbuj naprawiać ani demontować korpusu lampy, ponieważ może to pogorszyć działanie i unieważnić gwarancję. Produkt z niewymiennym źródłem światła LED i baterią. W przypadku uszkodzenia źródła światła LED naprawa lampy jest niemożliwa. Zużyty lub uszkodzony produkt należy utylizować zgodnie z obowiązującymi przepisami.

PRZECHOWYWANIE I TRANSPORT
Przed dostawą do punktu sprzedaży bezpośredniej produkt należy przechowywać w opakowaniu producenta w temperaturze od -20°C do +40°C, w suchym pomieszczeniu i bez bezpośredniego nasłonecznienia.
Transport może być realizowany drogą lądową, morską, lotniczą w opakowaniach transportowych producenta.

GWARANCJA
Okres gwarancji na produkt jest wskazany na opakowaniu jednostkowym i liczy się od daty sprzedaży. W okresie gwarancyjnym wadliwy produkt może zostać wymieniony lub zwrócony wraz z dowodem zakupu oraz zachowaniem wszystkich elementów i akcesoriów. Następujące elementy nie są objęte ograniczoną gwarancją:
- Niewłaściwe użycie produktu i spowodowanie uszkodzenia elementów produktu;
- Nieautoryzowany demontaż lub obecność głębokich uszkodzeń mechanicznych produktu;
- Uszkodzenia spowodowane działaniem siły wyższej.
Producent nie ponosi odpowiedzialności za szkody powstałe w wyniku nieprzestrzegania powyższych zaleceń. Producent zastrzega sobie prawo do wprowadzania zmian w niniejszej instrukcji obsługi. Producent zastrzega sobie prawo do wprowadzania zmian technicznych w wyrobie bez uprzedzenia.

DE
WIEDERAUFLADBARE LED-SCHREIBTISCHLAMPE

TECHNISCHE PARAMETER

INTERPRETATION DER IKONEN
1. Nennleistung;
2. Nenneingangsspannung;
3. Korrelierte Farbtemperatur, einstellbar über die interne Touch-Steuerung;
4. Nenneingangsstrom;
5. Nennlichtstrom;
6. Dimmbar durch die Touch-Steuerung der Lampe;
7. Nominelle Lebensdauer von LEDs;
8. Kein wahrnehmbares Flackern für das menschliche Auge;
9. Der Lichtstrahlwinkel;
10. Farbwiedergabeindex;
11. EIN/AUS-Zyklen;
12. Schutz gegen feste Fremdkörper größer als 12 mm vorhanden.
13. Zeit bis zum Erreichen des Nennlichtstroms (Sekunden);
14. Keine ultraviolette Strahlung;
15. Art der Batterie;
16. Die Akkukapazität und die vollständige Ladezeit.
17. Gesamtlaufzeit bei maximaler Helligkeit und voll aufgeladenem Akku (Stunden);
18. Gesamtlaufzeit bei minimaler Helligkeit und voll geladenem Akku (Stunden);
19. Klasse III. Ein Produkt, bei dem der Schutz vor Stromschlägen dadurch gewährleistet ist, dass es mit einer sehr niedrigen Sicherheitsspannung (SELV) gespeist wird, ohne dass die Gefahr besteht, dass eine Spannung entsteht, die über der Sicherheitsgrenze liegt.
20. Nur zur Verwendung in Innenräumen;
21. Die enthaltene LED-Lichtquelle kann nicht ausgetauscht werden;
22. Das Produkt entspricht den technischen Vorschriften der Ukraine;
23. Das Produkt erfüllt die Anforderungen der EU-Richtlinien;

UMWELTSCHUTZ
24. Gemäß den Bestimmungen des WEEE-Gesetzes ist es verboten, Altgeräte, die mit dem Symbol einer durchgekreuzten Mülltonne gekennzeichnet sind, mit anderen Abfällen zusammenzubringen. Der Benutzer, der elektronische und elektrische Geräte abgeben möchte, ist verpflichtet, diese an einer Sammelstelle für Altgeräte abzugeben. Das Gerät enthält keine gefährlichen Bestandteile, die sich besonders negativ auf die Umwelt und die menschliche Gesundheit auswirken.

- Gesamtabmessungen (mm), Betriebstemperaturbereich (°C), Produktionsdatum und Chargennummer sind auf der einzelnen Verpackung angegeben.

ZWECK UND ANWENDUNG DES PRODUKTS
Produkt zur Verwendung im Haushalt und für ähnliche allgemeine Anwendungen.

INHALT DES KITS
- LED-Schreibtischlampe;
- Magnetische Schreibtischkonsole;
- Magnetische Konsole auf Klebebasis;
- Magnetische Konsole am Clip;
- Aufladekabel;
- Sechskantschlüssel
- Handbuch;
- Einzelverpackung;

BEDIENUNGSANLEITUNG
Tippen Sie kurz auf die Schaltfläche, um die Lampe einzuschalten, die Farbtemperatur zu ändern und die Lampe auszuschalten (Abb. 1).
Berühren Sie die Taste bei eingeschaltetem Licht lange, um die Helligkeit zu ändern (Abb 2).
Wenn seit dem letzten Tastendruck mehr als 5 Sekunden vergangen sind, wird beim nächsten kurzen Tastendruck das Licht ausgeschaltet und der aktuelle Modus und die aktuelle Helligkeit werden gespeichert.

AUFLADEN
Stecken Sie den USB-A-Stecker des Ladekabels in eine Steckdose und schließen Sie das Ladekabel an den Eingangsanschluss der Lampe an.
Beim Laden leuchtet die LED-Anzeige rot. Nach dem vollständigen Aufladen leuchtet die LED-Anzeige grün.
© Die Original-Akkus werden geladen geliefert und können sofort nach dem Kauf verwendet werden. Es wird jedoch empfohlen, den Akku vor dem ersten Gebrauch vollständig aufzuladen.

FUNKTIONSMERKMALE
Dieses Produkt darf nur im Innenbereich verwendet werden. Das Produkt hat keinen Feuchtigkeitsschutz.

WARTUNG UND SICHERHEITSHINWEISE
Der Akku muss rechtzeitig aufgeladen werden, bevor er vollständig entladen ist. Bei längerer Lagerung wird empfohlen, den Akku nicht vollständig aufzuladen, um seine Lebensdauer zu verlängern. Nur mit weichen und trockenen Tüchern reinigen. Verwenden Sie keine chemischen Reinigungsmittel. Das Produkt kann nur mit der Nennspannung oder der Spannung innerhalb des vorgesehenen Bereichs versorgt werden. Verwenden Sie kein Netzteil mit nicht übereinstimmender Wattzahl, da dies zu Schäden am Gerät führen kann. AUFMERKSAMKEIT! Schauen Sie nicht direkt in den LED-Lichtstrahl. Stellen Sie die Lampe nicht in direktes Sonnenlicht, da dies zu einer Vergilbung führen kann. Produkt darf nicht unter ungünstigen Bedingungen verwendet werden, z.B. Staub, Wasser, Feuchtigkeit, Vibrationen, explosive Luftatmosphäre, Dämpfe oder chemische Dämpfe usw. Versuchen Sie nicht, das Lampengehäuse zu reparieren oder zu zerlegen, da dies die Leistung beeinträchtigen und zum Erlöschen der Garantie führen kann. Produkt mit nicht austauschbarer LED-Lichtquelle und Batterie. Wenn die LED-Lichtquelle beschädigt ist, kann die Lampe nicht repariert werden. Gebrauchte oder beschädigte Produkte sollten gemäß den geltenden Vorschriften entsorgt werden.

LAGERUNG UND TRANSPORT
Vor der Lieferung an die direkte Verkaufsstelle muss das Produkt in der Herstellerverpackung bei einer Temperatur von -20°C bis +40°C, in einem trockenen Raum und ohne direkte Sonneneinstrahlung gelagert werden.
Der Transport kann per Land-, See- und Lufttransport in der Transportverpackung des Herstellers erfolgen.

GARANTIE
Die Garantiezeit für das Produkt ist auf der Einzelverpackung angegeben und beginnt mit dem Verkaufsdatum. Während der Garantiezeit kann ein fehlerhaftes Produkt gegen Vorlage eines Kaufbelegs umgetauscht

oder zurückgegeben werden, wobei alle Komponenten und Zubehörteile erhalten bleiben. Im Rahmen der eingeschränkten Gewährleistung gilt Folgendes nicht:
- Das Produkt missbrauchen und die Produktkomponenten beschädigen;
- Unbefugte Demontage oder das Vorhandensein tiefer mechanischer Schäden am Produkt;
- Schäden aufgrund höherer Gewalt.
Der Hersteller haftet nicht für Schäden, die aus der Nichtbeachtung der oben genannten Anweisungen entstehen. Der Hersteller behält sich das Recht vor, Änderungen an dieser Bedienungsanleitung vorzunehmen. Der Hersteller behält sich das Recht vor, ohne vorherige Ankündigung technische Änderungen am Produkt vorzunehmen.

HU
ÚJRATÖLTHETŐ LED ASZTALI LÁMPA

TECHNIKAI PARAMÉTEREK

AZ IKONOK ÉRTELMEZÉSE
1. Névleges teljesítmény;
2. Névleges bemeneti feszültség;
3. Korrelált színhőmérséklet, a belső érintésvezérléssel hangolható;
4. Névleges bemeneti áram;
5. Névleges fényáram;
6. A lámpa érintésvezérlésével szabályozható;
7. LED-ek névleges élettartama;
8. Nincs észrevehető vibrálás az emberi szemen;
9. A fénysugár szöge;
10. Színvisszaadási index;
11. BE/KI ciklusok;
12. Védelem a 12 mm-nél nagyobb szilárd idegen tárgyak ellen.
13. A névleges fényáram elérésének ideje (másodperc);
14. Nincs ultraibolya sugárzás;
15. Az akkumulátor típusa;
16. Az akkumulátor kapacitása és a teljes töltési idő.
17. Teljes üzemidő maximális fényerő mellett teljesen feltöltött akkumulátorral (óra);
18. Teljes üzemidő minimális fényerő mellett teljesen feltöltött akkumulátorral (óra);
19. III. osztály. Olyan termék, amelyben az áramütés elleni védelmet nagyon alacsony biztonságos feszültséggel (SELV) biztosítják anélkül, hogy a biztonságosnál magasabb feszültség keletkezésének veszélye fennállna;
20. Csak beltéri használatra;
21. A benne lévő LED fényforrás nem cserélhető;
22. A termék megfelel Ukrajna műszaki előírásainak;
23. A termék megfelel az EU irányelvek követelményeinek;

KÖRNYEZETVÉDELEM
24. Az elektromos és elektronikus berendezések hulladékáról szóló törvény előírásai szerint tilos az áthúzott szemetes jelzéssel ellátott hulladék berendezést más hulladékkal együtt elhelyezni. A felhasználó, aki meg kíván szabadulni az elektronikai és elektromos berendezéstől, köteles azt visszajuttatni a hulladék berendezés gyűjtőhelyére. A berendezésben nincsenek olyan veszélyes alkatrészek, amelyek különösen negatívan hatnak a környezetre és az emberi egészségre.

- A teljes méretek (mm), az üzemi hőmérsékleti tartomány (°C), a gyártás dátuma és a tételszám az egyedi csomagoláson vannak feltüntetve.

A TERMÉK CÉLJA ÉS ALKALMAZÁSA
Otthoni használatra és más hasonló általános alkalmazásokra tervezett termék.

BELEÉRTVE
- LED asztali lámpa;
- Mágneses asztali konzol;
- Mágneses konzol ragadós alapon;
- Mágneses konzol a klipen;
- Töltő kábel;
- Hatlapfejű kulcs
- Felhasználói Útmutató;
- Egyedi csomagolás;

HASZNÁLATI UTASÍTÁS
Röviden érintse meg a gombot a lámpa BE kapcsolásához, a színhőmérséklet megváltoztatásához és a lámpa kikapcsolásához (1. ábra).
Nyomja meg hosszan a gombot bekapcsolt világítás mellett a fényerő módosításához (2. ábra).
Ha több mint 5 másodperc telt el a gomb utolsó megnyomása óta, a gomb következő rövid megérintése lekapcsolja a lámpát, és a készülék megjegyzi az aktuális módot és fényerőt.

TÖLTÉS
Dugja be a töltőkábel USB-A aljzatát az elektromos aljzatba, és csatlakoztassa a töltőkábelt a lámpa bemeneti portjához.
Töltés közben a LED jelzőfény pirosan világít. A teljes feltöltés után a LED jelzőfény zöldre vált.
© Az eredeti akkumulátorokat feltöltve szállítjuk, és a vásárlás után azonnal használhatók. Javasoljuk azonban, hogy az első használat előtt teljesen töltse fel az akkumulátort.

FUNKCIONÁLIS JELLEMZŐK
Ez a termék csak beltérben használható. A terméknek nincs nedvesség elleni védelme.

KARBANTARTÁSI ÉS BIZTONSÁGI UTASÍTÁSOK
Az akkumulátort időben fel kell tölteni, mielőtt teljesen lemerül. Hosszú tárolás esetén ajánlatos az akkumulátort nem teljesen feltöltve tartani, hogy meghosszabbíthassa élettartamát. Csak puha és száraz ruhával tisztítsa. Ne használjon vegyi tisztítószereket. A termék csak névleges vagy a megadott tartományon belüli feszültséggel táplálható. Ne használjon nem megfelelő teljesítményű hálózati adaptert, mert ez károsíthatja a készüléket. FIGYELEM! Ne nézzen közvetlenül a LED-fénysugárba. Ne tegye ki a lámpát közvetlen napfénynek, mert ez sárgulást okozhat. A terméket nem szabad kedvezőtlen körülmények között használni, pl. por, víz, nedvesség, rezgések, robbanásveszélyes levegő atmoszféra, gőzök vagy vegyi gőzök stb. Ne próbálja megjavítani vagy szétszerelni a lámpatestet, mert ez ronthatja a teljesítményt és érvénytelenítheti a garanciát. Nem cserélhető LED fényforrással és akkumulátorral ellátott termék. Ha a LED fényforrás sérült, a lámpa nem javítható. A használt vagy sérült terméket a vonatkozó előírásoknak megfelelően kell ártalmatlanítani.

TÁROLÁS ÉS SZÁLLÍTÁS
A terméket a közvetlen értékesítési helyre szállítás előtt a gyártó csomagolásában -20°C és +40°C közötti hőmérsékleten, száraz helyen, közvetlen napfénytől mentes helyen kell tárolni.
A szállítás történhet szárazföldi, tengeri, légi szállítással a gyártó szállítócsomagolásában.

GARANCIA
A termékre vonatkozó jótállási idő az egyedi csomagoláson van feltüntetve, és az eladás napjától kezdődik. A jótállási idő alatt a hibás termék a vásárlást igazoló okirattal kicserélhető vagy visszaküldhető, valamint minden alkatrész és tartozék megőrizhető. A következők nem vonatkoznak a korlátozott jótállásra:
- A terméket nem megfelelően használja, és károsíthatja a termék alkatrészeit;
- Jogosulatlan szétszerelés vagy a termék mély mechanikai sérülése;
- Vis maior miatti kár.
A gyártó nem vállal felelősséget a fenti utasítások be nem tartásából eredő károkért. A gyártó fenntartja a jogot a jelen használati útmutató módosítására. A gyártó fenntartja a jogot, hogy a terméken előzetes értesítés nélkül műszaki változtatásokat hajtson végre.

GR
ΕΠΑΝΑΦΟΡΤΙΖΌΜΕΝΗ ΕΠΙΤΡΑΠΈΖΙΑ ΛΆΜΠΑ LED

ΤΕΧΝΙΚΈΣ ΠΑΡΆΜΕΤΡΟΙ

ΕΡΜΗΝΕΙΑ ΕΙΚΟΝΩΝ
1. Ονομαστική ισχύς.
2. Ονομαστική τάση εισόδου.
3. Συσχετισμένη θερμοκρασία χρώματος, ρυθμιζόμενη από τον εσωτερικό έλεγχο αφής.
4. Ονομαστικό ρεύμα εισόδου.
5. Ονομαστική φωτεινή ροή.
6. Ρυθμίζεται από το χειριστήριο αφής της λάμπας.
7. Ονομαστική διάρκεια ζωής των LED.
8. Κανένα αντιληπτό τρεμόπαιγμα στα μάτια του ανθρώπου.
9. Η γωνία δέσμης φωτός.
10. Δείκτης απόδοσης χρωμάτων.
11. Κύκλοι ON/OFF.
12. Παρέχεται προστασία από στερεά ξένα αντικείμενα μεγαλύτερα από 12 mm.
13. Χρόνος για την επίτευξη της ονομαστικής φωτεινής ροής (δευτερόλεπτα).
14. Χωρίς υπεριώδη ακτινοβολία.
15. Τύπος μπαταρίας.
16. Η χωρητικότητα της μπαταρίας και ο χρόνος πλήρους φόρτισης.
17. Συνολικός χρόνος λειτουργίας στη μέγιστη φωτεινότητα με πλήρως φορτισμένη μπαταρία (ώρες).
18. Συνολικός χρόνος λειτουργίας στην ελάχιστη φωτεινότητα με πλήρως φορτισμένη μπαταρία (ώρες).
19. Τάξη III. Ένα προϊόν στο οποίο παρέχεται προστασία από ηλεκτροπληξία τροφοδοτώντας το με πολύ χαμηλή ασφαλή τάση (SELV) χωρίς κίνδυνο δημιουργίας τάσης υψηλότερη από την ασφαλή.
20. Μόνο για χρήση σε εσωτερικούς χώρους.
21. Η περιεχόμενη πηγή φωτός LED δεν μπορεί να αντικατασταθεί.z
22. Το προϊόν συμμορφώνεται με τους τεχνικούς κανονισμούς της Ουκρανίας.
23. Το προϊόν πληροί τις απαιτήσεις των οδηγιών της ΕΕ.

ΤΗΝ ΠΡΟΣΤΑΣΙΑ ΤΟΥ ΠΕΡΙΒΑΛΛΟΝΤΟΣ
24. Σύμφωνα με τις διατάξεις του νόμου περί ΑΗΗΕ, απαγορεύεται η τοποθέτηση απορριμμάτων εξοπλισμού με το σύμβολο ενός σταυρωμένου κάδου μαζί με άλλα απορρίμματα. Ο χρήστης, που επιθυμεί να απαλλαγεί από ηλεκτρονικό και ηλεκτρικό εξοπλισμό, υποχρεούται να τον επιστρέψει σε σημείο συλλογής απορριμμάτων. Δεν υπάρχουν επικίνδυνα εξαρτήματα στον εξοπλισμό που έχουν ιδιαίτερα αρνητικές επιπτώσεις στο περιβάλλον και την ανθρώπινη υγεία.

ΣΚΟΠΟΣ ΚΑΙ ΕΦΑΡΜΟΓΗ ΤΟΥ ΠΡΟΪΟΝΤΟΣ
Προϊόν σχεδιασμένο για χρήση στο σπίτι και για άλλες παρόμοιες γενικές εφαρμογές.

ΠΕΡΙΛΑΜΒΑΝΕΤΑΙ
- Επιτραπέζιο φωτιστικό LED
- Μαγνητική κονσόλα γραφείου
- Μαγνητική κονσόλα σε κολλώδη βάση.
- Μαγνητική κονσόλα στο κλιπ.
- Καλώδιο φόρτισης
- Εξαγωνικό κλειδί
- Εγχειρίδιο χρήστη;
- Ατομική συσκευασία.

ΟΔΗΓΙΕΣ ΛΕΙΤΟΥΡΓΙΑΣ
Πατήστε σύντομα το κουμπί για να ανάψετε τη λάμπα, να αλλάξετε τη θερμοκρασία χρώματος και να απενεργοποιήσετε τη λάμπα (Εικ. 1).
Πατήστε παρατεταμένα το κουμπί με το φως αναμμένο για να αλλάξετε τη φωτεινότητα (Εικ 2).
Εάν περάσουν περισσότερα από 5 δευτερόλεπτα από το τελευταίο πάτημα του κουμπιού, το επόμενο σύντομο πάτημα του κουμπιού θα σβήσει το φως και η τρέχουσα λειτουργία και η φωτεινότητα θα απομνημονευθούν.

ΦΟΡΤΙΣΗ
Συνδέστε την υποδοχή USB-A του καλωδίου φόρτισης στην πρίζα και συνδέστε το καλώδιο φόρτισης στη θύρα εισόδου της λάμπας.
Κατά τη φόρτιση, η ένδειξη LED ανάβει με κόκκινο χρώμα. Μετά την πλήρη φόρτιση, η ένδειξη LED θα γίνει πράσινη.
© Οι γνήσιες μπαταρίες παρέχονται φορτισμένες και μπορούν να χρησιμοποιηθούν αμέσως μετά την αγορά. Ωστόσο, συνιστάται η πλήρης φόρτιση της μπαταρίας πριν από την πρώτη χρήση.

ΛΕΙΤΟΥΡΓΙΚΑ ΧΑΡΑΚΤΗΡΙΣΤΙΚΑ
Αυτό το προϊόν μπορεί να χρησιμοποιηθεί μόνο σε εσωτερικούς χώρους. Το προϊόν δεν έχει προστασία από την υγρασία.

ΟΔΗΓΙΕΣ ΣΥΝΤΗΡΗΣΗΣ ΚΑΙ ΑΣΦΑΛΕΙΑΣ
Η μπαταρία πρέπει να φορτιστεί εγκαίρως πριν αποφορτιστεί πλήρως. Κατά τη διάρκεια μεγάλων περιόδων αποθήκευσης, συνιστάται να διατηρείτε την μπαταρία μη πλήρως φορτισμένη για να παρατείνετε τη διάρκεια ζωής της. Καθαρίστε μόνο με μαλακά και στεγνά πανιά. Μην χρησιμοποιείτε χημικά απορρυπαντικά. Το προϊόν μπορεί να τροφοδοτηθεί μόνο με την ονομαστική τάση ή την τάση εντός του εύρους που παρέχεται. Μη χρησιμοποιείτε μετασχηματιστή εναλλασσόμενου ρεύματος με αναντιστοιχία ισχύος, κάτι που μπορεί να προκαλέσει βλάβη στη συσκευή. ΠΡΟΣΟΧΗ! Μην κοιτάτε απευθείας τη δέσμη φωτός LED. Μην τοποθετείτε τη λάμπα σε άμεσο ηλιακό φως, καθώς αυτό μπορεί να προκαλέσει κιτρίνισμα. Το προϊόν δεν πρέπει να χρησιμοποιείται σε δυσμενείς συνθήκες, π.χ. σκόνη, νερό, υγρασία, δονήσεις, εκρηκτική ατμόσφαιρα αέρα, αναθυμιάσεις ή χημικές αναθυμιάσεις, κ.λπ. Μην προσπαθήσετε να επισκευάσετε ή να αποσυναρμολογήσετε το σώμα της λάμπας, καθώς αυτό μπορεί να θέσει σε κίνδυνο την απόδοση και να ακυρώσει την εγγύηση. Προϊόν με μη αντικαταστάσιμη πηγή φωτός LED και μπαταρία. Εάν η πηγή φωτός LED είναι κατεστραμμένη, η λάμπα δεν μπορεί να επισκευαστεί. Το χρησιμοποιημένο ή κατεστραμμένο προϊόν θα πρέπει να απορριφθεί σύμφωνα με τους ισχύοντες κανονισμούς.

ΑΠΟΘΗΚΕΥΣΗ ΚΑΙ ΜΕΤΑΦΟΡΑ
Πριν από την παράδοση στο άμεσο σημείο πώλησης, το προϊόν πρέπει να φυλάσσεται στη συσκευασία του κατασκευαστή σε θερμοκρασία από -20°C έως +40°C, σε ξηρό χώρο και χωρίς έκθεση στο άμεσο ηλιακό φως.
Η μεταφορά μπορεί να πραγματοποιηθεί με χερσαία, θαλάσσια, αεροπορική μεταφορά στη συσκευασία μεταφοράς του κατασκευαστή.

ΕΓΓΥΗΣΗ
Η περίοδος εγγύησης για το προϊόν αναγράφεται στην ατομική συσκευασία και ξεκινά από την ημερομηνία πώλησης. Κατά τη διάρκεια της περιόδου εγγύησης, ένα ελαττωματικό προϊόν μπορεί να αντικατασταθεί ή να επιστραφεί με την απόδειξη αγοράς και όλα τα εξαρτήματα και τα αξεσουάρ να διατηρηθούν. Τα ακόλουθα δεν ισχύουν για το πεδίο εφαρμογής της περιορισμένης εγγύησης:
- Κακή χρήση του προϊόντος και πρόκληση ζημιάς στα εξαρτήματα του προϊόντος.
- Μη εξουσιοδοτημένη αποσυναρμολόγηση ή παρουσία βαθιάς μηχανικής βλάβης στο προϊόν.
- Βλάβη λόγω ανωτέρας βίας.
Ο παραγωγός δεν φέρει ευθύνη για οποιαδήποτε ζημία προκύψει από τη μη τήρηση των παραπάνω οδηγιών. Ο παραγωγός διατηρεί το δικαίωμα να κάνει τροποποιήσεις σε αυτό το εγχειρίδιο χρήστη. Ο παραγωγός διατηρεί το δικαίωμα να παρέχει τεχνικές αλλαγές εντός του προϊόντος χωρίς προηγούμενη ειδοποίηση.

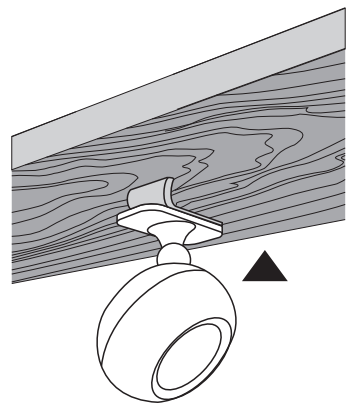

(EN)) Degrease the surface. Remove the red protective film. Press against the surface for one minute and use after 24 hours.
(UA) Знежирити поверхню. Зніміть червону захисну плівку. Притисніть до поверхні на одну хвилину та використовуйте через 24 години.
(PL) Odtłuścić powierzchnię. Usuń czerwoną folię ochronną. Dociskaj powierzchnię przez minutę i używaj po 24 godzinach.
(DE)) Entfetten Sie die Oberfläche. Entfernen Sie die rote Schutzfolie. Eine Minute lang auf die Oberfläche drücken und nach 24 Stunden verwenden.
(HU) Zsírtalanítsa a felületet. Távolítsa el a piros védőfóliát. Egy percig nyomja a felületre, majd 24 óra múlva használja.
(GR) Απολιπάνετε την επιφάνεια. Αφαιρέστε την κόκκινη προστατευτική μεμβράνη. Πιέστε την επιφάνεια για ένα λεπτό και χρησιμοποιήστε μετά από 24 ώρες.

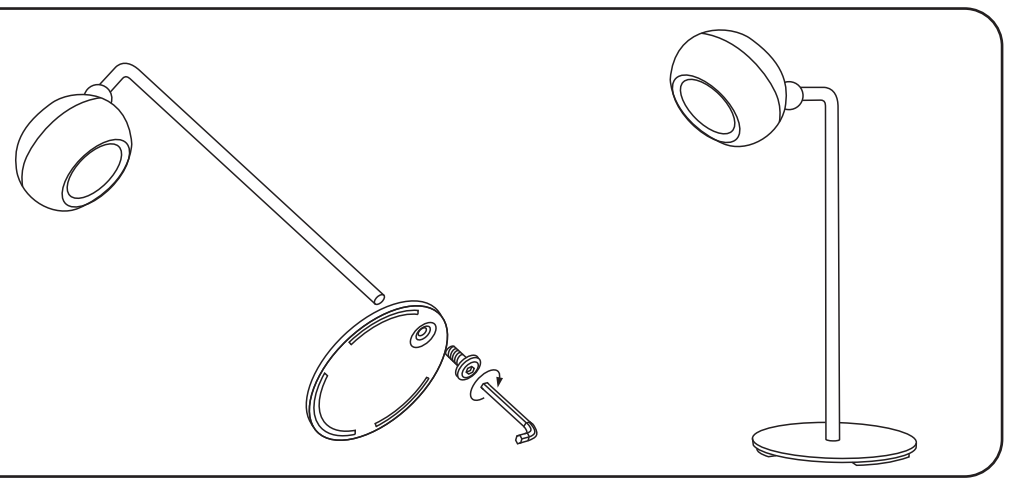

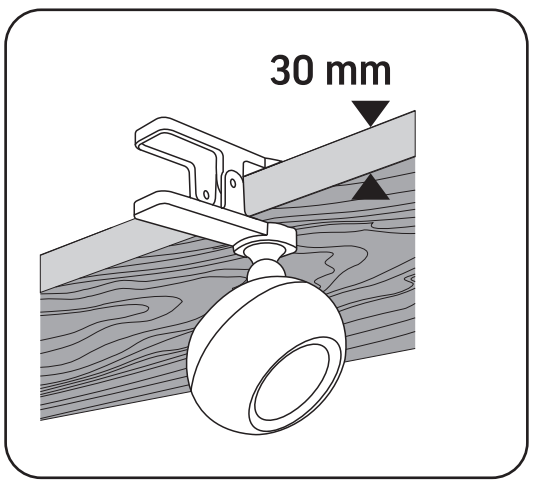

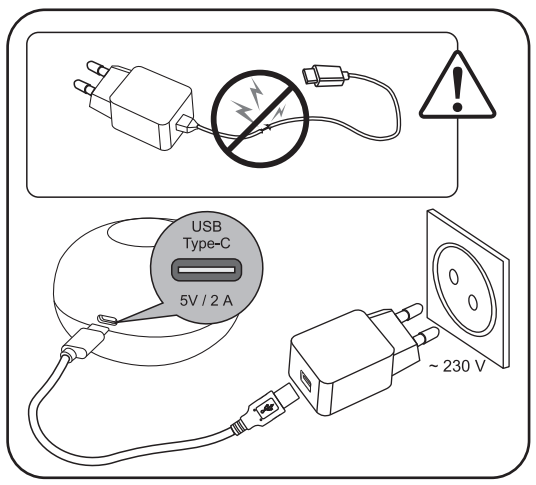

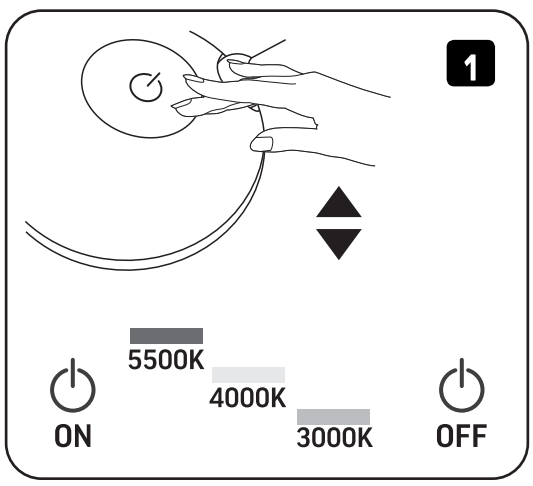

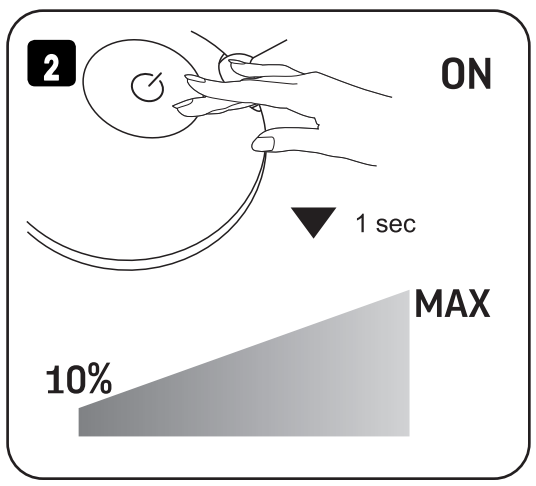

Виробник: ПП «Аллегро-опт», вул. Героїв Маріуполя, 106-Ж, м. Кропивницький, Україна, 25004. Тел./Факс: +38(0522)245377.
Вироблено на виробничих потужностях: ФОШАНЬ КАЙЧЕНГ ЛАЙТІНГ Ко., Лтд Адреса: Китай, провінція Гуандун, місто Фошань, район Наньхай, місто Шішань, вул. Синьє Західна, 16.
Щодо прийняття претензій звертатися до Виробника.
Дата виготовлення і номер партії зазначені на виробі та на упаковці.
www.videx.ua
Importer: Allegro Opt Sp. z o.o., Handlowa 23, 05-120 Legionowo, Poland. Made in P.R.C. Store unused for no more than 2 years.
www.videx.com.pl

Allegro-opt PE, 106-G Heroiv Mariupolia street, Kropyvnytskyi, 25004, Ukraine.