VIDEX®

MULTIFUNCTIONAL OUTDOOR LANTERN

RED & GREEN LIGHT

Model: M048

(UA) Посібник користувача
(PL) Instrukcja obsługi
(CZ) Uživatelský manuál
(SK) Návod na obsluhu
(HU) Felhasználói Útmutató
(RO) Manualul utilizatorului
(BG) Ползване
(GR) Εγχειρίδιο χρήστη
(LT) Vartotojo instrukcija
(LV) Lietotāja rokasgrāmata
(EE) Kasutusjuhend

# USER MANUAL

## 1. SPECIFICATIONS

| MODES | | WHITE Spot | WHITE + | WHITE Flood | RED ON | RED Flash | GREEN ON |
|---|---|---|---|---|---|---|---|
| 1.1 | | 15-700Lm | 40-1500Lm | 25-1000Lm | 5-100Lm | 5-100Lm | 5-100Lm |
| 1.2 | * | 120-5.5h | 37-3h | 72-3.5h | 150-9h | 210-12.5h | 280-17h |
| 1.3 | MAX | 110m | 130m | 60m | 15m | 15m | 20m |
| 1.4 | MAX | 3300cd | 4200cd | 870cd | 60cd | 60cd | 100cd |
| 1.5 | | Luminus SST20 10W | + | COB 15W Ra>95 | COB 3W | | COB 3W |
| 1.6 | | 5000 K | 5000 K | 2700-6500K | | | |
| 1.7 | | 40 ° | 130 ° | 130 ° | 130 ° | | |
| 1.8 | | 2x Li-ion 18650 3.7V | | | | | |
| 1.9 | IN | USB-C 2.4A | | | | | |
| 1.10 | OUT | USB-C 2.4A, USB-A 2.4A | | | | | |
| 1.11 | | 2.5 h | | | | | |
| 1.12 | | IP66 | | | | | |
| 1.13 | | 2 m | | | | | |
| 1.14 | | 102x92x40mm | | | | | |
| 1.15 | | 289g | | | | | |

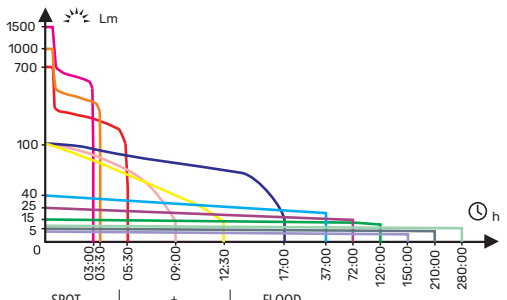


| SPOT | + | FLOOD |
|---|---|---|
| High 700Lm | High 1500Lm | High 1000Lm |
| Low 15Lm | Low 40Lm | Low 25Lm |
| **RED ON** | **RED FLASH** | **GREEN ON** |
| High 100Lm | High 100Lm | High 100Lm |
| Low 5Lm | Low 5Lm | Low 5Lm |

## 2. PRODUCT OVERVIEW

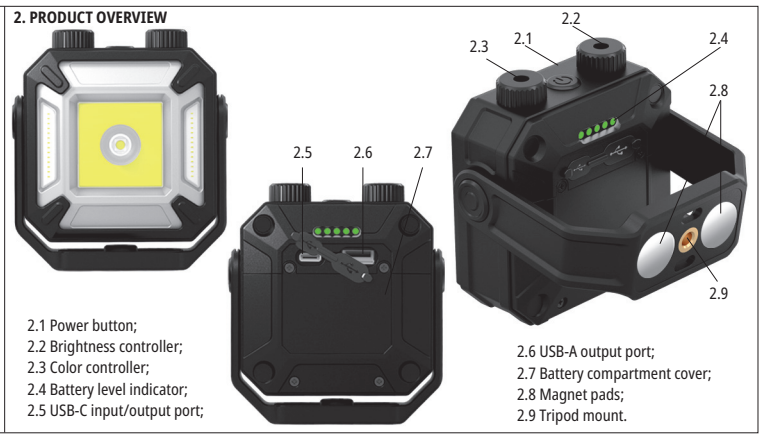


2.1 Power button;
2.2 Brightness controller;
2.3 Color controller;
2.4 Battery level indicator;
2.5 USB-C input/output port;
2.6 USB-A output port;
2.7 Battery compartment cover;
2.8 Magnet pads;
2.9 Tripod mount.

## 3. OPERATING INSTRUCTIONS

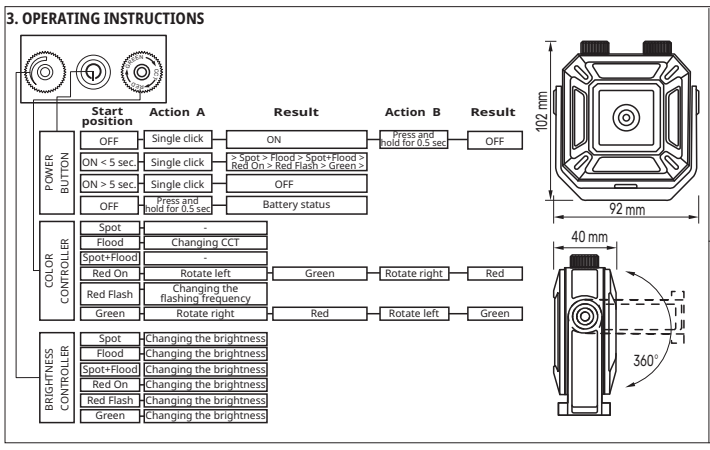


## 4. CHARGING

4.1 Charging the headlamp

4.2 Charging external devices

## 5. BATTERY LEVEL INDICATION

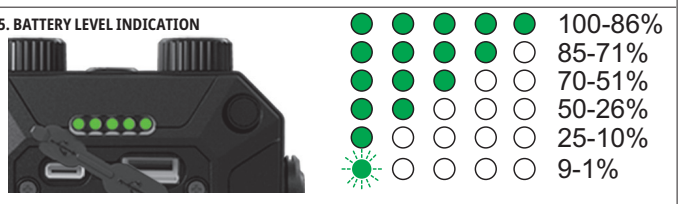


## 6. BATTERY REPLACEMENT

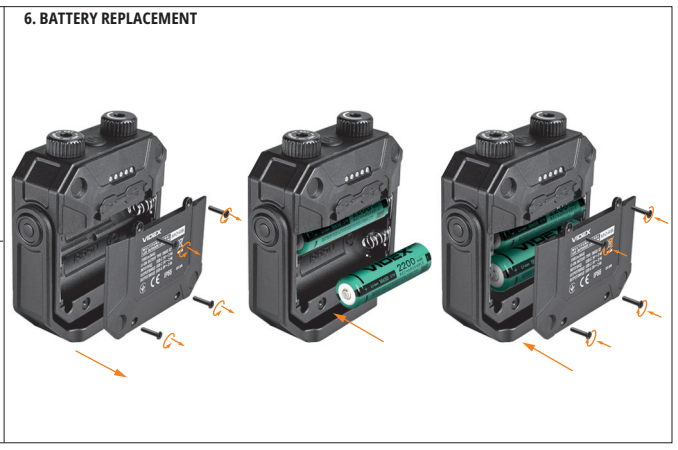

**EN - ENGLISH**

Multifunctional rechargeable LED outdoor lantern.

Thank you for choosing our product! Please read the user manual before use.

1. SPECIFICATIONS:
1.1 Luminous flux;
1.2 Runtime (accumulated);
1.3 Beam distance;
1.4 Light intensity;
1.5 Type of LED(s);
1.6 Light color temperature;
1.7 Beam angle;
1.8 Battery type;
1.9 Input parameters;
1.10 Output parameters
1.11 Approximate charging time;
1.12 Dust and moisture protection rate;
1.13 Impact resistance rate;
1.14 Product dimensions;
1.15 Product weight.
1.16 Product materials: Polyamide, polycarbonate.
* The output measured over the total runtime, including periods of reduced output caused by built-in overheating protection. Actual performance may vary based on the operating environment.
Note: The above specifications based on laboratory tests using the stocked Videx Li-Ion 18650 2200mAh batteries at 21 ± 3°C and 50%-80% humidity. Actual performance may vary with different environments and type of batteries used.

2. PRODUCT OVERVIEW
2.1 Power button;
2.2 Brightness controller;
2.3 Color controller;
2.4 Battery level indicator;
2.5 USB-C input/output port;
2.6 USB-A output port;
2.7 Battery compartment cover;
2.8 Magnet pads;
2.9 Tripod mount.

3. OPERATING INSTRUCTIONS
Turning ON:
Press the power button once to turn the lantern on. If the lantern has been on for less than five seconds, pressing the power button again will cycle through the available modes in order: Spot, Flood, Spot+Flood, Red, Red Flash, and Green.

Turning OFF:
If the lantern has been on for more than five seconds, press the power button once to switch it off. You can also press and hold the power button for about 0.5 seconds to switch the lantern off at any time.

Brightness Adjustment:
Use the brightness control knob to adjust the brightness smoothly. This function works in all modes, including Spot, Flood, Spot+Flood, Red, Red Flash, and Green.

Color Adjustment:
The color control knob provides additional settings. In Flood mode, turning the knob changes the color temperature. In Red mode, turning the knob to the left switches to Green, while turning it to the right keeps it on Red. In Red Flash mode, the knob adjusts the flashing speed. In Green mode, turning the knob to the right switches to Red, while turning it to the left keeps it on Green.

4. CHARGING
4.1 Charging the lantern:
Turn off the lantern and uncover the protective silicone cap. Connect the USB-A end of the charging cable to a wall charger, and the other end to the USB-C input port of the lantern. During charging, the indicator segments will blink to display the current battery level. Once fully charged, all segments will remain steadily lit.
4.2 Charging external devices:
Connect one end of the charging cable to the lantern's USB-C or USB-A output port, and the other end to the device to be charged. The charging process will start automatically.
After charging is complete, unplug the cable and securely close the protective cover to prevent water and dust from entering the lantern.

5. BATTERY LEVEL INDICATION
When the lantern is off, press and hold the power button for about 0.5 seconds to display the current battery level. When the lantern is on, the battery status is always displayed. The battery indicator remains visible for 4 seconds when activated while the lantern is off. Each LED segment represents approximately 20% of the battery level. When all five segments lit, the battery is fully charged.

6. BATTERY REPLACEMENT
Attention: Use only the batteries specified in the technical specifications.
6.1. Unscrew and remove the battery compartment cover.
6.2. Insert compatible batteries, following the diagram inside the compartment.
6.3. Replace the cover and securely tighten the screws.

7. THE BOX CONTENTS
7.1 LED lantern with 2 pcs of Li-ion rechargeable batteries (Videx 18650, 2200mAh each) inside.
7.2 Charging cable;
7.3 Spare silicone gaskets;
7.4 Warranty card.

8. MAINTENANCE
- Do not disassemble the sealed parts of the lantern's body, as this may compromise its performance and void the warranty.
- Charge the battery before storing the lantern for an extended period. Recharge stored Li-ion batteries every four months to maintain optimal performance, and avoid storing them in a discharged state.
- Keep the lantern dry and clean. After use in wet or muddy conditions, wipe it down with a soft, dry cloth to remove dirt and moisture.
- Avoid exposing the lantern to extreme temperatures, as this can degrade the battery and damage internal components.
- Store the lantern in a cool, dry place away from direct sunlight to prevent heat damage.
- Do not use abrasive cleaners or solvents on the lantern, as they may damage the surface, seals, or scratch the glass.
- The LED light source in this lantern is non-replaceable. When the LED reaches the end of its service life, the entire lantern must be replaced.

9. WARNINGS
- The high-intensity light from the lantern can cause eye damage. Avoid shining it directly into eyes.
- The lantern may become hot during prolonged use. Handle with care to avoid burns.
- Do not shine the lantern near flammable substances or gases to prevent the risk of fire or explosion.
- Use only the batteries specified in the technical specifications.
- Batteries contain substances that may be harmful to the environment and human health. Dispose of them according to local regulations.
- Do not throw batteries into fire, short-circuit, or attempt to open their casing.
- Keep the lantern and batteries out of reach of children.
- Do not use the lantern if it is damaged or shows signs of malfunction.
- Avoid submerging the lantern in water. It is protected against rain and splashes, but not suitable for diving or full immersion.
The manufacturer is not responsible for any damage resulting from failure to follow these instructions. The manufacturer reserves the right to update this manual. The latest version can be downloaded from the website by scanning the QR code.

10. WARRANTY
The warranty period is 2 years for the lantern and 1 year for the batteries. Other components are not covered by warranty. Within the warranty period, a defective lantern or rechargeable battery may be exchanged or returned upon presentation of valid proof of purchase, provided that all accessories are retained. This limited warranty does not apply in the following cases: misuse of the product resulting in damage to its internal components; unauthorized disassembly or evidence of significant mechanical damage; damage caused by force majeure.

**UA - УКРАЇНСЬКА**

Багатофункціональний акумуляторний світлодіодний туристичний ліхтар.

Дякуємо, що обрали наш продукт! Будь ласка, прочитайте інструкцію користувача перед використанням.

1. ТЕХНІЧНІ ХАРАКТЕРИСТИКИ:
1.1 Світловий потік;
1.2 Час роботи (накопичений);
1.3 Дальність променя;
1.4 Інтенсивність світла;
1.5 Тип світлодіода(ів);
1.6 Колірна температура світла;
1.7 Кут променя;
1.8 Тип батареї;
1.9 Вхідні параметри;
1.10 Вихідні параметри
1.11 Приблизний час заряджання;
1.12 Ступінь захисту від пилу та вологи;
1.13 Ступінь ударостійкості;
1.14 Розміри виробу;
1.15 Вага виробу.
1.16 Матеріали виробу: Поліамід, полікарбонат.
* Потужність вимірюється протягом загального часу роботи, включаючи періоди зниження яскравості, спричинені вбудованим захистом від перегріву. Фактична продуктивність може відрізнятися залежно від умов експлуатації.
Примітка: Наведені вище характеристики базуються на лабораторних випробуваннях з використанням наявних акумуляторів Videx Li-Ion 18650 ємністю 2200 мАг за температури 21 ± 3°C та вологості 50%-80%. Фактична продуктивність може відрізнятися залежно від середовища та типу використовуваних акумуляторів.

2. ОГЛЯД ВИРОБУ
2.1 Кнопка живлення;
2.2 Регулятор яскравості;
2.3 Регулятор кольору;
2.4 Індикатор рівня заряду батареї;
2.5 Вхідний/вихідний порт USB-C;
2.6 Вихідний порт USB-A;
2.7 Кришка батарейного відсіку;
2.8 Магнітні накладки;
2.9 Кріплення для штатива.

3. ІНСТРУКЦІЯ З ЕКСПЛУАТАЦІЇ
Увімкнення:
Натисніть кнопку живлення один раз, щоб увімкнути ліхтар. Якщо ліхтар увімкнено менше п'яти секунд, повторне натискання кнопки живлення призведе до циклічного перемикання доступних режимів по порядку: Точкове освітлення, Розсіяне освітлення, Точкове+Розсіяне освітлення, Червоний, Червоний спалах та Зелений.

Вимкнення:
Якщо ліхтар увімкнено більше п'яти секунд, натисніть кнопку живлення один раз, щоб вимкнути його. Ви також можете натиснути та утримувати кнопку живлення приблизно 0,5 секунди, щоб вимкнути ліхтар у будь-який час.

Регулювання яскравості:
Використовуйте ручку регулювання яскравості для плавного регулювання яскравості. Ця функція працює у всіх режимах, включаючи Точкове, Розсіяне, Точкове+Розсіяне, Червоний, Червоний спалах та Зелений.

Регулювання кольору:
Ручка регулювання кольору забезпечує додаткові налаштування. У режимі Розсіяного світла поворот ручки змінює колірну температуру. У червоному режимі поворот ручки ліворуч перемикає на зелений, а поворот праворуч – утримує червоний. У режимі Червоного спалаху ручка регулює швидкість миготіння. У зеленому режимі поворот ручки праворуч перемикає на червоний, а поворот ліворуч – утримує зелений.

4. ЗАРЯДКА
4.1 Зарядка ліхтаря:
Вимкніть ліхтар та зніміть захисний силіконовий ковпачок. Підключіть кінець USB-A зарядного кабелю до зарядного пристрою, а інший кінець – до вхідного порту USB-C ліхтаря. Під час заряджання сегменти індикатора блиматимуть, відображаючи поточний рівень заряду батареї. Після повного заряджання всі сегменти світитимуться постійно.

4.2 Заряджання зовнішніх пристроїв:
Підключіть один кінець зарядного кабелю до вихідного порту USB-C або USB-A ліхтаря, а інший кінець – до пристрою, який потрібно зарядити. Процес заряджання розпочнеться автоматично.
Після завершення заряджання від'єднайте кабель та щільно закрийте захисну кришку, щоб запобігти потраплянню води та пилу всередину ліхтаря.

5. ІНДИКАТОР РІВНЯ ЗАРЯДУ БАТАРЕЇ
Коли ліхтар вимкнений, натисніть і утримуйте кнопку живлення приблизно 0,5 секунди, щоб відобразити поточний рівень заряду батареї. Коли ліхтар увімкнений, стан батареї відображається завжди. Індикатор батареї залишається видимим протягом 4 секунд, коли він активований, коли ліхтар вимкнений. Кожен сегмент світлодіода відповідає приблизно 20% рівня заряду батареї. Коли всі п'ять сегментів світяться, батарея повністю заряджена.

6. ЗАМІНА БАТАРЕЇ
Увага: Використовуйте лише батареї, зазначені в технічних характеристиках.
6.1. Відкрутіть та зніміть кришку батарейного відсіку.
6.2. Вставте сумісні акумулятори, дотримуючись схеми всередині відсіку.
6.3. Закрийте кришку та щільно затягніть гвинти.

7. ВМІСТ КОРОБКИ
7.1 Світлодіодний ліхтар з 2 літій-іонними акумуляторами (Videx 18650, 2200 мАг кожен) всередині.
7.2 Зарядний кабель;
7.3 Запасні силіконові прокладки;
7.4 Гарантійний талон.

8. ТЕХНІЧНЕ ОБСЛУГОВУВАННЯ
- Не розбирайте герметичні частини корпусу ліхтаря, оскільки це може погіршити його роботу та анулювати гарантію.
- Заряджайте акумулятор перед тим, як зберігати ліхтар протягом тривалого часу. Заряджайте літій-іонні акумулятори кожні чотири місяці для підтримки оптимальної роботи та уникайте зберігання їх у розрядженому стані.
- Тримайте ліхтар сухим та чистим. Після використання у вологих або брудних умовах протріть його м'якою сухою тканиною, щоб видалити бруд та вологу.
- Уникайте впливу екстремальних температур на ліхтар, оскільки це може погіршити роботу акумулятора та пошкодити внутрішні компоненти.
- Зберігайте ліхтар у прохолодному, сухому місці, подалі від прямих сонячних променів, щоб запобігти пошкодженню від тепла.
- Не використовуйте абразивні засоби для чищення або розчинники для ліхтаря, оскільки вони можуть пошкодити поверхню, герметичність або подряпати скло.
- Світлодіодне джерело світла в цьому ліхтарі незмінне. Коли термін служби світлодіода закінчується, весь ліхтар необхідно замінити.

9. ПОПЕРЕДЖЕННЯ
- Високоінтенсивне світло від ліхтаря може спричинити пошкодження очей. Уникайте потрапляння світла безпосередньо в очі.
- Ліхтар може нагріватися під час тривалого використання. Поводьтеся обережно, щоб уникнути опіків.
- Не освітлюйте ліхтар поблизу легкозаймистих речовин або газів, щоб запобігти ризику пожежі чи вибуху.
- Використовуйте лише акумулятори, зазначені в технічних характеристиках.
- Акумулятори містять речовини, які можуть бути шкідливими для навколишнього середовища та здоров'я людини. Утилізуйте їх відповідно до місцевих правил.
- Не кидайте акумулятори у вогонь, не допускайте короткого замикання та не намагайтеся відкрити їхній корпус.
- Зберігайте ліхтар та акумулятори в недоступному для дітей місці.
- Не використовуйте ліхтар, якщо він пошкоджений або має ознаки несправності.
- Уникайте занурення ліхтаря у воду. Він захищений від дощу та бризок, але не підходить для дайвінгу або повного занурення.
Виробник не несе відповідальності за будь-які пошкодження, спричинені недотриманням цих інструкцій. Виробник залишає за собою право оновлювати цей посібник. Останню версію можна завантажити з веб-сайту, відсканувавши QR-код.

10. ГАРАНТІЯ
Гарантійний термін становить 2 роки на ліхтар та 1 рік на акумулятори. Інші компоненти не покриваються гарантією. Протягом гарантійного терміну дефектний ліхтар або акумуляторну батарею можна обміняти або повернути після пред'явлення дійсного підтвердження покупки за умови збереження всіх аксесуарів. Ця обмежена гарантія не поширюється на такі випадки: неправильне використання виробу, що призвело до пошкодження його внутрішніх компонентів; несанкціоноване розбирання або наявність значних механічних пошкоджень; пошкодження, спричинені форс-мажорними обставинами.

**PL - POLSKI**

Wielofunkcyjna, akumulatorowa lampa zewnętrzna LED.

Dziękujemy za wybór naszego produktu! Przed użyciem prosimy o zapoznanie się z instrukcją obsługi.

1. DANE TECHNICZNE:
1.1 Strumień świetlny;
1.2 Czas pracy (łączny);
1.3 Zasięg wiązki;
1.4 Natężenie światła;
1.5 Rodzaj diod LED;
1.6 Temperatura barwowa światła;
1.7 Kąt wiązki;
1.8 Rodzaj baterii;
1.9 Parametry wejściowe;
1.10 Parametry wyjściowe
1.11 Przybliżony czas ładowania;
1.12 Stopień ochrony przed kurzem i wilgocią;
1.13 Stopień odporności na uderzenia;
1.14 Wymiary produktu;
1.15 Waga produktu.
1.16 Materiały produktu: poliamid, poliwęglan.
* Moc mierzona w całym czasie pracy, wliczając okresy obniżonej mocy spowodowane wbudowanym zabezpieczeniem przed przegrzaniem. Rzeczywista wydajność może się różnić w zależności od środowiska pracy.
Uwaga: Powyższe dane techniczne oparte są na testach laboratoryjnych z użyciem dostępnych w magazynie akumulatorów Videx Li-Ion 18650 o pojemności 2200 mAh w temperaturze 21 ± 3°C i przy wilgotności 50%–80%. Rzeczywista wydajność może się różnić w zależności od środowiska pracy i rodzaju używanych akumulatorów.

2. OPIS PRODUKTU
2.1 Przycisk zasilania;
2.2 Regulator jasności;
2.3 Regulator kolorów;
2.4 Wskaźnik poziomu naładowania baterii;
2.5 Port wejścia/wyjścia USB-C;
2.6 Port wyjścia USB-A;
2.7 Pokrywa komory baterii;
2.8 Podkładki magnetyczne;
2.9 Mocowanie statywu.

3. INSTRUKCJA OBSŁUGI
WŁĄCZANIE:
Naciśnij przycisk zasilania raz, aby włączyć latarkę. Jeśli latarka była włączona krócej niż pięć sekund, ponowne naciśnięcie przycisku zasilania spowoduje przełączenie dostępnych trybów w kolejności: punktowy, rozproszony, punktowy+rozproszony, czerwony, czerwony migający i zielony.

Wyłączanie:
Jeśli latarka była włączona dłużej niż pięć sekund, naciśnij przycisk zasilania raz, aby ją wyłączyć. Możesz również nacisnąć i przytrzymać przycisk zasilania przez około 0,5 sekundy, aby wyłączyć latarkę w dowolnym momencie.

Regulacja jasności:
Użyj pokrętła regulacji jasności, aby płynnie regulować jasność. Funkcja ta działa we wszystkich trybach, w tym punktowym, rozproszonym, punktowym+rozproszonym, czerwonym, czerwonym migającym i zielonym.

Regulacja koloru:
Pokrętło regulacji koloru zapewnia dodatkowe ustawienia. W trybie rozproszonym, obrót pokrętła zmienia temperaturę barwową. W trybie czerwonym, obrót pokrętła w lewo przełącza na kolor zielony, a obrót w prawo utrzymuje kolor czerwony. W trybie czerwonym, obrót pokrętła reguluje prędkość migania. W trybie zielonym, obrót pokrętła w prawo przełącza na kolor czerwony, a obrót w lewo utrzymuje kolor zielony.

4. ŁADOWANIE
4.1 Ładowanie latarki:
Wyłącz latarkę i zdejmij silikonową nasadkę ochronną. Podłącz końcówkę USB-A kabla ładującego do ładowarki ściennej, a drugą końcówkę do portu wejściowego USB-C latarki. Podczas ładowania segmenty wskaźnika będą migać, wskazując aktualny poziom naładowania baterii. Po pełnym naładowaniu wszystkie segmenty będą świecić światłem ciągłym.
4.2 Ładowanie urządzeń zewnętrznych:
Podłącz jeden koniec kabla ładującego do portu wyjściowego USB-C lub USB-A latarki, a drugą końcówkę do ładowanego urządzenia. Proces ładowania rozpocznie się automatycznie.
Po zakończeniu ładowania odłącz kabel i dokładnie zamknij osłonę, aby zapobiec przedostawaniu się wody i kurzu do latarki.

5. WSKAŹNIK POZIOMU NAŁADOWANIA BATERII
Gdy latarka jest wyłączona, naciśnij i przytrzymaj przycisk zasilania przez około 0,5 sekundy, aby wyświetlić aktualny poziom naładowania baterii. Gdy latarka jest włączona, stan baterii jest zawsze wyświetlany. Wskaźnik baterii pozostaje widoczny przez 4 sekundy po aktywacji, gdy latarka jest wyłączona. Każdy segment diody LED reprezentuje około 20% poziomu naładowania baterii. Gdy wszystkie pięć segmentów świeci, bateria jest w pełni naładowana.

6. WYMIANA BATERII
Uwaga: Należy używać wyłącznie baterii wymienionych w specyfikacji technicznej.
6.1. Odkręcić i zdjąć pokrywę komory baterii.
6.2. Włożyć kompatybilne baterie, postępując zgodnie ze schematem wewnątrz komory.
6.3. Założyć pokrywę i mocno dokręcić śruby.

7. ZAWARTOŚĆ OPAKOWANIA
7.1 Latarka LED z 2 akumulatorami litowo-jonowymi (Videx 18650, 2200 mAh każdy) w środku.
7.2 Kabel do ładowania;
7.3 Zapasowe uszczelki silikonowe;
7.4 Karta gwarancyjna.

8. KONSERWACJA
- Nie należy demontować uszczelnionych części korpusu latarni, ponieważ może to pogorszyć jej wydajność i unieważnić gwarancję.
- Naładuj akumulator przed dłuższym przechowywaniem latarni. Akumulatory litowo-jonowe należy ładować co cztery miesiące, aby zachować optymalną wydajność i unikać przechowywania ich w stanie rozładowanym.
- Utrzymuj latarnię w suchości i czystości. Po użyciu w wilgotnych lub błotnistych warunkach, przetrzyj ją miękką, suchą ściereczką, aby usunąć brud i wilgoć.
- Unikaj wystawiania latarni na działanie ekstremalnych temperatur, ponieważ może to spowodować degradację akumulatora i uszkodzenie elementów wewnętrznych.
- Przechowuj latarnię w chłodnym, suchym miejscu, z dala od bezpośredniego światła słonecznego, aby zapobiec uszkodzeniom spowodowanym przez ciepło.
- Nie używaj ściernych środków czyszczących ani rozpuszczalników na latarni, ponieważ mogą one uszkodzić powierzchnię, uszczelki lub zarysować szkło.
- Źródło światła LED w tej latarni nie jest wymienne. Po osiągnięciu końca żywotności diody LED należy wymienić całą latarnię.

9. OSTRZEŻENIA
- Silne światło z latarki może spowodować uszkodzenie oczu. Unikaj świecenia bezpośrednio w oczy.
- Latarka może się nagrzać podczas długotrwałego użytkowania. Zachowaj ostrożność, aby uniknąć oparzeń.
- Nie świeć latarką w pobliżu substancji łatwopalnych lub gazów, aby uniknąć ryzyka pożaru lub wybuchu.
- Używaj wyłącznie baterii określonych w specyfikacji technicznej.
- Baterie zawierają substancje, które mogą być szkodliwe dla środowiska i zdrowia ludzkiego. Utylizuj je zgodnie z lokalnymi przepisami.
- Nie wrzucaj baterii do ognia, nie zwieraj ich ani nie próbuj otwierać ich obudowy.
- Trzymaj latarkę i baterie poza zasięgiem dzieci.
- Nie używaj latarki, jeśli jest uszkodzona lub wykazuje oznaki nieprawidłowego działania.
- Unikaj zanurzania latarki w wodzie. Latarka jest zabezpieczona przed deszczem i zachlapaniem, ale nie nadaje się do nurkowania ani pełnego zanurzenia.
Producent nie ponosi odpowiedzialności za jakiekolwiek szkody wynikające z nieprzestrzegania niniejszej instrukcji. Producent zastrzega sobie prawo do aktualizacji niniejszej instrukcji. Najnowszą wersję można pobrać ze strony internetowej, skanując kod QR.

10. GWARANCJA
Okres gwarancji na latarkę wynosi 2 lata, a na baterie 1 rok. Inne elementy nie są objęte gwarancją. W okresie gwarancyjnym wadliwa latarka lub akumulator mogą zostać wymienione lub zwrócone po okazaniu ważnego dowodu zakupu, pod warunkiem zachowania wszystkich akcesoriów. Niniejsza ograniczona gwarancja nie ma zastosowania w następujących przypadkach: niewłaściwe użytkowanie produktu prowadzące do uszkodzenia jego wewnętrznych elementów; nieautoryzowany demontaż lub widoczne poważne uszkodzenia mechaniczne; uszkodzenia spowodowane siłą wyższą.

**CZ - ČESKY**

Multifunkční dobíjecí LED venkovní lucerna.

Děkujeme, že jste si vybrali náš produkt! Před použitím si prosím přečtěte uživatelskou příručku.

1. SPECIFIKACE:
1.1 Světelný tok;
1.2 Doba provozu (akumulovaná);
1.3 Dosah paprsku;
1.4 Intenzita světla;
1.5 Typ LED diody(y);
1.6 Teplota barvy světla;
1.7 Úhel paprsku;
1.8 Typ baterie;
1.9 Vstupní parametry;
1.10 Výstupní parametry
1.11 Přibližná doba nabíjení;
1.12 Stupeň ochrany proti prachu a vlhkosti;
1.13 Stupeň odolnosti proti nárazu;
1.14 Rozměry produktu;
1.15 Hmotnost produktu.
1.16 Materiály produktu: Polyamid, polykarbonát.
* Výkon měřený po celou dobu provozu, včetně období sníženého výkonu způsobeného vestavěnou ochranou proti přehřátí. Skutečný výkon se může lišit v závislosti na provozním prostředí.
Poznámka: Výše uvedené specifikace vycházejí z laboratorních testů s použitím skladovaných baterií Videx Li-Ion 18650 2200mAh při teplotě 21 ± 3 °C a vlhkosti 50 %–80 %. Skutečný výkon se může lišit v závislosti na prostředí a typu použitých baterií.

2. PŘEHLED PRODUKTU
2.1 Tlačítko napájení;
2.2 Regulátor jasu;
2.3 Regulátor barev;
2.4 Indikátor úrovně nabití baterie;
2.5 Vstupní/výstupní port USB-C;
2.6 Výstupní port USB-A;
2.7 Kryt prostoru pro baterie;
2.8 Magnetické podložky;
2.9 Držák na stativ.

3. POKYNY K PROVOZU
Zapnutí:
Jedním stisknutím tlačítka napájení zapněte lucernu. Pokud je lucerna zapnutá méně než pět sekund, dalším stisknutím tlačítka napájení se budou cyklicky přepínat dostupné režimy v tomto pořadí: Bodové, Rozsvícení, Bodové+Rozsvícení, Červená, Červené blikání a Zelená.

VYPNUTÍ:
Pokud je lucerna zapnutá déle než pět sekund, stiskněte jednou tlačítko napájení, abyste ji vypnuli. Můžete také stisknout a podržet tlačítko napájení po dobu přibližně 0,5 sekundy, abyste lucernu kdykoli vypnuli.

Nastavení jasu:
Pomocí knoflíku pro ovládání jasu plynule upravte jas. Tato funkce funguje ve všech režimech, včetně bodového, rozsvíceného, bodového + rozsvíceného, červeného, červeného blikání a zeleného.

Nastavení barev:
Knoflík pro ovládání barev nabízí další nastavení. V režimu rozsvícení se otáčením knoflíku mění teplota barev. V červeném režimu se otočením knoflíku doleva přepne na zelenou, otočením doprava se udrží červená. V režimu červeného blikání se pomocí knoflíku upravuje rychlost blikání. V zeleném režimu se otočením knoflíku doprava přepne na červenou, otočením doleva se udrží zelená.

4. NABÍJENÍ
4.1 Nabíjení lucerny:
Vypněte lucernu a odkryjte ochranný silikonový kryt. Připojte konec nabíjecího kabelu USB-A k nabíječce a druhý konec k vstupnímu portu USB-C lucerny. Během nabíjení budou segmenty indikátoru blikat a zobrazovat tak aktuální stav nabití baterie. Po úplném nabití budou všechny segmenty trvale svítit.
4.2 Nabíjení externích zařízení:
Jeden konec nabíjecího kabelu připojte k výstupnímu portu USB-C nebo USB-A lucerny a druhý konec k nabíjenému zařízení. Proces nabíjení se spustí automaticky.
Po dokončení nabíjení odpojte kabel a bezpečně zavřete ochranný kryt, abyste zabránili vniknutí vody a prachu do lucerny.

5. INDIKACE ÚROVNĚ NAPÍJENÍ BATERIE
Když je lucerna vypnutá, stiskněte a podržte tlačítko napájení po dobu přibližně 0,5 sekundy, aby se zobrazil aktuální stav baterie. Když je lucerna zapnutá, stav baterie je vždy zobrazen. Indikátor baterie zůstane viditelný po dobu 4 sekund po aktivaci, když je lucerna vypnutá. Každý segment LED představuje přibližně 20 % kapacity baterie. Když svítí všech pět segmentů, baterie je plně nabitá.

6. VÝMĚNA BATERIE
Upozornění: Používejte pouze baterie uvedené v technických specifikacích.
6.1. Odšroubujte a sejměte kryt prostoru pro baterie.
6.2. Vložte kompatibilní baterie podle schématu uvnitř přihrádky.
6.3. Nasaďte kryt a pevně utáhněte šrouby.

7. OBSAH BALENÍ
7.1 LED svítilna se 2 ks dobíjecích Li-ion baterií (Videx 18650, každá 2200 mAh).
7.2 Nabíjecí kabel;
7.3 Náhradní silikonová těsnění;
7.4 Záruční list.

8. ÚDRŽBA
- Nerozebírejte utěsněné části těla lucerny, mohlo by to ovlivnit její výkon a vést ke ztrátě záruky.
- Před delším skladováním lucerny nabijte baterii. Uložené lithium-iontové baterie dobíjejte každé čtyři měsíce, abyste udrželi optimální výkon, a neskladujte je ve vybitém stavu.
- Udržujte lucernu suchou a čistou. Po použití ve vlhkém nebo blátivém prostředí ji otřete měkkým, suchým hadříkem, abyste odstranili nečistoty a vlhkost.
- Nevystavujte lucernu extrémním teplotám, mohlo by dojít k degradaci baterie a poškození vnitřních součástí.
- Skladujte lucernu na chladném a suchém místě mimo dosah přímého slunečního záření, abyste předešli poškození teplem.
- Na lucernu nepoužívejte abrazivní čisticí prostředky ani rozpouštědla, mohly by poškodit povrch, těsnění nebo poškrábat sklo.
- LED světelný zdroj v této lucerně není vyměnitelný. Po skončení životnosti LED diody je nutné vyměnit celou lucernu.

9. VAROVÁNÍ
- Vysoce intenzivní světlo z lucerny může způsobit poškození očí. Nesvítte jí přímo do očí. - Lucerna se může při delším používání zahřát. Zacházejte s ní opatrně, abyste se nepopálili.
- Nesvítte lucernou v blízkosti hořlavých látek nebo plynů, abyste předešli riziku požáru nebo výbuchu.
- Používejte pouze baterie uvedené v technických specifikacích.
- Baterie obsahují látky, které mohou být škodlivé pro životní prostředí a lidské zdraví. Zlikvidujte je v souladu s místními předpisy.
- Nevhazujte baterie do ohně, nezkratujte je ani se nepokoušejte otevřít jejich kryt.
- Uchovávejte lucernu a baterie mimo dosah dětí.
- Nepoužívejte lucernu, pokud je poškozená nebo vykazuje známky poruchy.
- Zabraňte ponoření lucerny do vody. Je chráněna před deštěm a stříkající vodou, ale není vhodná pro potápění ani úplné ponoření.
Výrobce nenese odpovědnost za žádné škody vzniklé v důsledku nedodržení těchto pokynů. Výrobce si vyhrazuje právo aktualizovat tuto příručku. Nejnovější verzi lze stáhnout z webových stránek naskenováním QR kódu.

10. ZÁRUKA
Záruční doba je 2 roky na lucernu a 1 rok na baterie. Ostatní komponenty nejsou kryty zárukou. Během záruční doby může být vadná svítilna nebo dobíjecí baterie vyměněna nebo vrácena po předložení platného dokladu o koupi, za předpokladu, že všechny doplňky jsou zachovány. Tato omezená záruka se nevztahuje na následující případy: nesprávné použití výrobku vedoucí k poškození jeho vnitřních součástí; neoprávněná demontáž nebo známky výrazného mechanického poškození; škody způsobené vyšší mocí.

**SK - SLOVENČINA**

Multifunkčná nabíjateľná LED vonkajšia lampa.

Ďakujeme, že ste si vybrali náš produkt! Pred použitím si prečítajte návod na použitie.

1. ŠPECIFIKÁCIE:
1.1 Svetelný tok;
1.2 Doba prevádzky (kumulovaná);
1.3 Dosah lúča;
1.4 Intenzita svetla;
1.5 Typ LED diódy(-í);
1.6 Teplota farby svetla;
1.7 Uhol lúča;
1.8 Typ batérie;
1.9 Vstupné parametre;
1.10 Výstupné parametre
1.11 Približný čas nabíjania;
1.12 Stupeň ochrany proti prachu a vlhkosti;
1.13 Stupeň odolnosti voči nárazom;
1.14 Rozmery produktu;
1.15 Hmotnosť produktu.
1.16 Materiály produktu: Polyamid, polykarbonát.
* Výkon meraný počas celkovej doby prevádzky vrátane období zníženého výkonu spôsobeného zabudovanou ochranou proti prehriatiu. Skutočný výkon sa môže líšiť v závislosti od prevádzkového prostredia.
Poznámka: Vyššie uvedené špecifikácie sú založené na laboratórnych testoch s použitím skladovaných batérií Videx Li-Ion 18650 2200mAh pri teplote 21 ± 3 °C a vlhkosti 50 % – 80 %. Skutočný výkon sa môže líšiť v závislosti od prostredia a typu použitých batérií.

2. PREHĽAD PRODUKTU
2.1 Tlačidlo napájania;
2.2 Ovládač jasu;
2.3 Ovládač farieb;
2.4 Indikátor úrovne nabitia batérie;
2.5 Vstupný/výstupný port USB-C;
2.6 Výstupný port USB-A;
2.7 Kryt priestoru pre batérie;
2.8 Magnetické podložky;
2.9 Držiak na statív.

3. POKYNY NA PREVÁDZKU
Zapnutie:
Stlačte tlačidlo napájania raz, aby ste lampu zapli. Ak je lampa zapnutá menej ako päť sekúnd, opätovným stlačením tlačidla napájania sa prepínajú dostupné režimy v tomto poradí: Bodové, Rozsvietenie, Bodové + Rozsvietenie, Červená, Červené blikanie a Zelená.

VYPNUTIE:
Ak je lampa zapnutá dlhšie ako päť sekúnd, stlačte tlačidlo napájania raz, čím ju vypnete. Lampu môžete kedykoľvek vypnúť aj stlačením a podržaním tlačidla napájania približne 0,5 sekundy.

Nastavenie jasu:
Pomocou ovládača jasu plynule upravte jas. Táto funkcia funguje vo všetkých režimoch vrátane bodového, rozsvietenia, bodového a rozsvietenia, červenej, červenej blikania a zelenej.

Nastavenie farieb:
Ovládač farieb poskytuje ďalšie nastavenia. V režime rozsvietenia sa otáčaním ovládača mení teplota farieb. V červenom režime sa otočením 

7.2 Töltőkábel;
7.3 Tartalék szilikon tömítések;
7.4 Garanciajegy.

8. KARBANTARTÁS
- Ne szerelje szét a lámpatest lezárt részeit, mivel ez ronthatja a teljesítményét és érvényteleníthet a garanciát.
- Töltse fel az akkumulátort, mielőtt hosszabb ideig tárolná a lámpát. Az optimális teljesítmény fenntartása érdekében négyhavonta töltse fel a tárolt lítium-ion akkumulátorokat, és kerülje a lemerült állapotban történő tárolásukat.
- Tartsa a lámpát szárazon és tisztán. Nedves vagy sáros körülmények között történő használat után puha, száraz ruhával törölje le a szennyeződéseket és a nedvességet.
- Kerülje a lámpás szélsőséges hőmérsékletnek való kitételét, mivel ez károsíthatja az akkumulátort és károsíthatja a belső alkatrészeket.
- A lámpást hűvös, száraz, közvetlen napfénytől védett helyen tárolja, hogy elkerülje a hő okozta károsodást.
- Ne használjon súrolószereket vagy oldószereket a lámpán, mivel ezek károsíthatják a felületet, a tömítéseket vagy megkarcolhatják az üveget.
- A lámpás LED-es fényforrása nem cserélhető. Amikor a LED eléri élettartama végét, az egész lámpát ki kell cserélni.

9. FIGYELMEZTETÉSEK
- A lámpa nagy intenzitású fénye szemkárosodást okozhat. Kerülje a közvetlen szembe világítást. - A lámpa hosszabb használat során felforrósodhat. Óvatosan kezelje, hogy elkerülje az égési sérüléseket.
- Ne világítsa meg a lámpát gyúlékony anyagok vagy gázok közelében, hogy elkerülje a tűz- vagy robbanásveszélyt.
- Csak a műszaki adatokban megadott elemeket használja.
- Az elemek olyan anyagokat tartalmaznak, amelyek károsak lehetnek a környezetre és az emberi egészségre. A helyi előírásoknak megfelelően ártalmatlanítsa őket.
- Ne dobja tűzbe az elemeket, ne zárja rövidre őket, és ne próbálja meg felnyitni a burkolatukat.
- Tartsa a lámpást és az elemeket gyermekektől elzárva.
- Ne használja a lámpást, ha sérült vagy meghibásodás jeleit mutatja.
- Kerülje a lámpa vízbe merítését. Védett az esőtől és a fröccsenő víztől, de nem alkalmas búvárkodásra vagy teljes vízbe merítésre.
A gyártó nem vállal felelősséget a jelen utasítások be nem tartásából eredő károkért. A gyártó fenntartja a jogot a kézikönyv frissítésére. A legújabb verzió letölthető a weboldalról a QR-kód beolvasásával.

10. GARANCIA
A jótállási idő 2 év a lámpára és 1 év az elemekre. Más alkatrészekre a garancia nem vonatkozik. A jótállási időn belül a hibás lámpa vagy újratölthető akkumulátor érvényes vásárlási bizonylat bemutatásával kicserélhető vagy visszaküldhető, amennyiben minden tartozék megmarad. Ez a korlátozott garancia nem érvényes a következő esetekben: a termék helytelen használata, amely a belső alkatrészek sérüléséhez vezetett; jogosulatlan szétszerelés vagy jelentős mechanikai sérülés jelei; vis maior okozta károk.

**RO - ROMÂNĂ**
Felinar LED multifuncțional reîncărcabil pentru exterior.

Vă mulțumim că ați ales produsul nostru! Vă rugăm să citiți manualul de utilizare înainte de utilizare.

1. SPECIFICAȚII:
1.1 Flux luminos;
1.2 Durata de funcționare (acumulată);
1.3 Distanța fasciculului;
1.4 Intensitatea luminii;
1.5 Tipul de LED(uri);
1.6 Temperatura culorii luminii;
1.7 Unghiul fasciculului;
1.8 Tipul bateriei;
1.9 Parametrii de intrare;
1.10 Parametri de ieșire
1.11Timp aproximativ de încărcare;
1.12 Rata de protecție împotriva prafului și umidității;
1.13 Rata de rezistență la impact;
1.14 Dimensiunile produsului;
1.15 Greutatea produsului.
1.16 Materiale ale produsului: Poliamidă, policarbonat.
* Puterea măsurată pe durata totală de funcționare, inclusiv perioadele de putere redusă cauzate de protecția încorporată la supraîncălzire. Performanța reală poate varia în funcție de mediul de funcționare.
Notă: Specificațiile de mai sus se bazează pe teste de laborator utilizând baterii Videx Li-Ion 18650 2200mAh din stoc, la 21 ± 3°C și umiditate 50%-80%. Performanța reală poate varia în funcție de diferite medii și tipuri de baterii utilizate.

2. PREZENTARE GENERALĂ A PRODUSULUI
2.1 Buton de alimentare;
2.2 Controler de luminozitate;
2.3 Controler de culoare;
2.4 Indicator de nivel al bateriei;
2.5 Port de intrare/ieșire USB-C;
2.6 Port de ieșire USB-A;
2.7 Capac compartiment baterie;
2.8 Magneți;
2.9 Suport trepied.

3. INSTRUCȚIUNI DE UTILIZARE
Pornire:
Apăsați butonul de alimentare o dată pentru a porni lanterna. Dacă lanterna a fost pornită mai puțin de cinci secunde, apăsarea din nou a butonului de alimentare va parcurge modurile disponibile în ordine: Spot, Flood, Spot+Flood, Roșu, Flash Roșu și Verde.

OPRIRE:
Dacă felinarul a fost aprins mai mult de cinci secunde, apăsați butonul de alimentare o dată pentru a-l opri. De asemenea, puteți apăsa și menține apăsat butonul de alimentare timp de aproximativ 0,5 secunde pentru a opri felinarul în orice moment.

Reglarea luminozității:
Utilizați butonul de control al luminozității pentru a regla luminozitatea uniform. Această funcție funcționează în toate modurile, inclusiv Spot, Flood, Spot+Flood, Roșu, Flash Roșu și Verde.

Reglarea culorii:
Butonul de control al culorii oferă setări suplimentare. În modul Flood, rotirea butonului modifică temperatura culorii. În modul Roșu, rotirea butonului spre stânga comută la Verde, în timp ce rotirea lui spre dreapta îl menține aprins Roșu. În modul Flash Roșu, butonul ajustează viteza de intermitere. În modul Verde, rotirea butonului spre dreapta comută la Roșu, în timp ce rotirea lui spre stânga îl menține aprins Verde.

4. ÎNCĂRCARE
4.1 Încărcarea felinarului:
Opriți felinarul și scoateți capacul protector din silicon. Conectați capătul USB-A al cablului de încărcare la un încărcător de perete, iar celălalt capăt la portul de intrare USB-C al felinarului. În timpul încărcării, segmentele indicatoare vor clipi pentru a afișa nivelul curent al bateriei. După încărcarea completă, toate segmentele vor rămâne aprinse constant.
4.2 Încărcarea dispozitivelor externe:
Conectați un capăt al cablului de încărcare la portul de ieșire USB-C sau USB-A al lanternei și celălalt capăt la dispozitivul care urmează să fie încărcat. Procesul de încărcare va începe automat.
După finalizarea încărcării, deconectați cablul și închideți bine capacul de protecție pentru a preveni pătrunderea apei și a prafului în lanterna.

5. INDICAREA NIVELULUI BATERIEI
Când lanterna este oprită, apăsați și mențineți apăsat butonul de pornire timp de aproximativ 0,5 secunde pentru a afișa nivelul curent al bateriei. Când lanterna este pornită, starea bateriei este afișată permanent. Indicatorul bateriei rămâne vizibil timp de 4 secunde atunci când este activat în timp ce lanterna este oprită. Fiecare segment LED reprezintă aproximativ 20% din nivelul bateriei. Când toate cele cinci segmente sunt aprinse, bateria este complet încărcată.

6. ÎNLOCUIREA BATERIEI
Atenție: Utilizați numai bateriile specificate în specificațiile tehnice.
6.1. Deșurubați și scoateți capacul compartimentului bateriei. 6.2. Introduceți bateriile compatibile, urmând diagrama din interiorul compartimentului.
6.3. Puneți la loc capacul și strângeți bine șuruburile.

7. CONȚINUTUL CUTIEI
7.1 Lanternă LED cu 2 baterii reîncărcabile Li-ion (Videx 18650, 2200mAh fiecare) în interior.
7.2 Cablu de încărcare;
7.3 Garnituri de silicon de rezervă;
7.4 Card de garanție.

8. ÎNTREȚINERE
- Nu dezasamblați părțile sigilate ale corpului felinarului, deoarece acest lucru poate compromite performanța acestuia și poate anula garanția.
- Încărcați bateria înainte de a depozita felinarul pentru o perioadă lungă de timp. Reîncărcați bateriile Li-ion depozitate la fiecare patru luni pentru a menține performanța optimă și evitați depozitarea lor descărcate.
- Păstrați felinarul uscat și curat. După utilizare în condiții de umiditate sau noroi, ștergeți-l cu o cârpă moale și uscată pentru a îndepărta murdăria și umezeala.
- Evitați expunerea felinarului la temperaturi extreme, deoarece acest lucru poate degrada bateria și poate deteriora componentele interne.
- Depozitați felinarul într-un loc răcoros și uscat, ferit de lumina directă a soarelui, pentru a preveni deteriorarea cauzată de căldură.
- Nu utilizați produse de curățare abrazive sau solvenți pe felinar, deoarece acestea pot deteriora suprafața, garniturile sau pot zgâria sticla.
- Sursa de lumină LED din acest felinar nu este înlocuibilă. Când LED-ul ajunge la sfârșitul duratei sale de viață, întregul felinar trebuie înlocuit.

9. AVERTIZĂRI
- Lumina de mare intensitate a felinarului poate provoca leziuni oculare. Evitați să îl îndreptați direct spre ochi.
- Felinarul se poate încălzi în timpul utilizării prelungite. Manipulați cu grijă pentru a evita arsurile.
- Nu luminați felinarul în apropierea substanțelor sau gazelor inflamabile pentru a preveni riscul de incendiu sau explozie.
- Folosiți numai bateriile specificate în specificațiile tehnice.
- Bateriile conțin substanțe care pot fi dăunătoare mediului și sănătății umane. Aruncați-le conform reglementărilor locale.
- Nu aruncați bateriile în foc, nu scurtcircuitați și nu încercați să deschideți carcasa acestora.
- Nu lăsați felinarul și bateriile la îndemâna copiilor.
- Nu utilizați felinarul dacă este deteriorat sau prezintă semne de defecțiune.
- Evitați scufundarea felinarului în apă. Este protejat împotriva ploii și a stropilor, dar nu este potrivit pentru scufundări sau imersiune completă.
Producătorul nu este responsabil pentru nicio daună rezultată din nerespectarea acestor instrucțiuni. Producătorul își rezervă dreptul de a actualiza acest manual. Cea mai recentă versiune poate fi descărcată de pe site-ul web scanând codul QR.

10. GARANȚIE
Perioada de garanție este de 2 ani pentru felinar și de 1 an pentru baterii. Alte componente nu sunt acoperite de garanție. În perioada de garanție, lanterna sau bateria defectă pot fi înlocuite sau returnate pe baza unei dovezi valide de achiziție, cu condiția păstrării tuturor accesoriilor. Această garanție limitată nu se aplică în următoarele cazuri: utilizarea necorespunzătoare a produsului care duce la deteriorarea componentelor interne; demontarea neautorizată sau dovezi ale unor daune mecanice semnificative; daune cauzate de forță majoră.

**BG - БЪЛГАРСКИ**
Многофункционален акумулаторен LED фенер за външна употреба.

Благодарим ви, че избрахте нашия продукт! Моля, прочетете ръководството за потребителя преди употреба.

1. СПЕЦИФИКАЦИИ:
1.1 Светлинен поток;
1.2 Време на работа (общо);
1.3 Разстояние на лъча;
1.4 Интензитет на светлината;
1.5 Вид светодиод(и);
1.6 Цветна температура на светлината;
1.7 Ъгъл на лъча;
1.8 Вид батерия;
1.9 Входни параметри;
1.10 Изходни параметри
1.11 Приблизително време за зареждане;
1.12 Степен на защита от прах и влага;
1.13 Степен на устойчивост на удар;
1.14 Размери на продукта;
1.15 Тегло на продукта.
1.16 Материали на продукта: Полиамид, поликарбонат.
* Мощността е измерена за общото време на работа, включително периоди на намалена мощност, причинена от вградена защита от прегряване. Действителната производителност може да варира в зависимост от работната среда.
Забележка: Горните спецификации се базират на лабораторни тестове с наличните батерии Videx Li-Ion 18650 2200mAh при 21 ± 3°C и влажност 50%-80%. Действителната производителност може да варира в зависимост от средата и вида на използваните батерии.

2. ОБЩ ПРЕГЛЕД НА ПРОДУКТА
2.1 Бутон за захранване;
2.2 Регулатор на яркостта;
2.3 Регулатор на цветовете;
2.4 Индикатор за нивото на батерията;
2.5 USB-C входно/изходен порт;
2.6 USB-A изходен порт;
2.7 Капак на отделението за батерията;
2.8 Магнитни подложки;
2.9 Монтаж за статив.

3. ИНСТРУКЦИИ ЗА РАБОТА

Включване:

Натиснете бутона за захранване веднъж, за да включите фенера. Ако фенерът е включен за по-малко от пет секунди, повторното натискане на бутона за захранване ще превключи през наличните режими по ред: Точково осветление, Наводнение, Точково осветление+Наводнение, Червено, Червено светване и Зелено.

ИЗКЛЮЧВАНЕ:
Ако фенерът е включен повече от пет секунди, натиснете бутона за захранване веднъж, за да го изключите. Можете също така да натиснете и задържите бутона за захранване за около 0,5 секунди, за да изключите фенера по всяко време.

Регулиране на яркостта:
Използвайте копчето за регулиране на яркостта, за да регулирате плавно яркостта. Тази функция работи във всички режими, включително Точково, Наводнено, Точково+Наводнено, Червено, Червено мигане и Зелено.

Регулиране на цвета:
Копчето за управление на цвета предоставя допълнителни настройки. В режим Наводнено, завъртането на копчето променя цветната температура. В червен режим, завъртането на копчето наляво превключва на зелено, докато завъртането му надясно го държи на червено. В режим Червено мигане, копчето регулира скоростта на мигане. В зелен режим, завъртането на копчето надясно превключва на червено, докато завъртането му наляво го държи на зелено.

4. ЗАРЕЖДАНЕ
4.1 Зареждане на фенера:
Изключете фенера и отстранете защитната силиконова капачка. Свържете USB-A края на зарядния кабел към зарядно устройство, а другия край към USB-C входния порт на фенера. По време на зареждане, индикаторните сегменти ще мигат, за да показват текущото ниво на батерията. След пълно зареждане, всички сегменти ще останат постоянно осветени.
4.2 Зареждане на външни устройства:
Свържете единия край на кабела за зареждане към USB-C или USB-A изходния порт на фенера, а другия край към устройството, което ще се зарежда. Процесът на зареждане ще започне автоматично.
След като зареждането приключи, изключете кабела и затворете плътно защитния капак, за да предотвратите попадането на вода и прах във фенера.

5. ИНДИКАЦИЯ НА НИВОТО НА БАТЕРИЯТА
Когато фенерът е изключен, натиснете и задържете бутона за захранване за около 0,5 секунди, за да видите текущото ниво на батерията. Когато фенерът е включен, състоянието на батерията винаги се показва. Индикаторът за батерията остава видим 4 секунди след активиране, когато фенерът е изключен. Всеки LED сегмент представлява приблизително 20% от нивото на батерията. Когато и петимата сегмента светят, батерията е напълно заредена.

6. СМЯНА НА БАТЕРИЯТА
Внимание: Използвайте само батериите, посочени в техническите спецификации.
6.1. Развийте и свалете капака на отделението за батерии.
6.2. Поставете съвместими батерии, следвайки диаграмата вътре в отделението.
6.3. Поставете капака обратно и затегнете здраво винтовете.

7. СЪДЪРЖАНИЕ НА КУТИЯТА
7.1 LED фенер с 2 броя литиево-йонни акумулаторни батерии (Videx 18650, 2200mAh всяка) вътре.
7.2 Кабел за зареждане;
7.3 Резервни силиконови уплътнения;
7.4 Гаранционна карта.

8. ПОДДРЪЖКА
- Не разглобявайте запечатаните части на корпуса на фенера, тъй като това може да компрометира неговата производителност и да анулира гаранцията.
- Заредете батерията, преди да съхранявате фенера за продължителен период. Зареждайте съхраняваните литиево-йонни батерии на всеки четири месеца, за да поддържате оптимална производителност, и избягвайте да ги съхранявате в разредено състояние.
- Поддържайте фенера сух и чист. След употреба във влажни или кални условия, избършете го с мека, суха кърпа, за да отстраните замърсявания и влага.
- Избягвайте излагането на фенера на екстремни температури, тъй като това може да вреди батерията и да повреди вътрешните компоненти.
- Съхранявайте фенера на хладно и сухо място, далеч от пряка слънчева светлина, за да предотвратите повреди от топлина.
- Не използвайте абразивни почистващи препарати или разтворители върху фенера, тъй като те могат да повредят повърхността, уплътненията или да надраскат стъклото.
- LED източникът на светлина в този фенер не е сменяем. Когато LED достигне края на експлоатационния си живот, целият фенер трябва да бъде сменен.

9. ПРЕДУПРЕЖДЕНИЯ
- Светлината с висок интензитет от фенера може да причини увреждане на очите. Избягвайте да го насочвате директно в очите. - Фенерът може да се нагрее при продължителна употреба. Работете внимателно, за да избегнете изгаряния.
- Не осветявайте фенера в близост до запалими вещества или газове, за да предотвратите риска от пожар или експлозия.
- Използвайте само батериите, посочени в техническите спецификации.
- Батериите съдържат вещества, които могат да бъдат вредни за околната среда и човешкото здраве. Изхвърлете ги съгласно местните разпоредби.
- Не хвърляйте батериите в огън, не ги късо съединение и не се опитвайте да отваряте корпуса им.
- Дръжте фенера и батериите далеч от деца.
- Не използвайте фенера, ако е повреден или показва признаци на неизправност.
- Избягвайте потапянето на фенера във вода. Той е защитен от дъжд и пръски, но не е подходящ за гмуркане или пълно потапяне.
Производителят не носи отговорност за каквито и да е щети, произтичащи от неспазването на тези инструкции. Производителят си запазва правото да актуализира това ръководство. Най-новата версия може да бъде изтеглена от уебсайта чрез сканиране на QR кода.

10. ГАРАНЦИЯ
Гаранционният срок е 2 години за фенера и 1 година за батериите. Други компоненти не са обхванати от гаранцията. В рамките на гаранционния срок дефектен фенер или акумулатор може да бъде заменен или върнат при представяне на валидно доказателство за покупка, при условие че всички аксесоари са запазени. Тази ограничена гаранция не важи в следните случаи: неправилна употреба на продукта, водеща до повреда на вътрешните компоненти; неоторизирано разглобяване или доказателства за значителни механични повреди; щети, причинени от форсмажорни обстоятелства.

**GR - ΕΛΛΗΝΙΚΑ**
Πολυλειτουργικό επαναφορτιζόμενο εξωτερικό φανάρι LED.

Σας ευχαριστούμε που επιλέξατε το προϊόν μας! Διαβάστε το εγχειρίδιο χρήσης πριν από τη χρήση.

1. ΠΡΟΔΙΑΓΡΑΦΕΣ:
1.1 Φωτεινή ροή•
1.2 Χρόνος λειτουργίας (συσσωρευμένος)•
1.3 Απόσταση δέσμης•
1.4 Ένταση φωτός•
1.5 Τύπος LED•
1.6 Θερμοκρασία χρώματος φωτός•
1.7 Γωνία δέσμης•
1.8 Τύπος μπαταρίας•
1.9 Παράμετροι εισόδου•
1.10 Παράμετροι εξόδου
1.11 Προσεγγιστικός χρόνος φόρτισης•
1.12 Βαθμός προστασίας από σκόνη και υγρασία•
1.13 Βαθμός αντοχής σε κρούσεις•
1.14 Διαστάσεις προϊόντος•
1.15 Βάρος προϊόντος.
1.16 Υλικά προϊόντος: Πολυαμίδιο, πολυανθρακικό.
* Η ισχύς μετρήθηκε σε όλο τον συνολικό χρόνο λειτουργίας, συμπεριλαμβανομένων των περιόδων μειωμένης ισχύος που προκαλείται από την ενσωματωμένη προστασία υπερθέρμανσης. Η πραγματική απόδοση ενδέχεται να διαφέρει ανάλογα με το περιβάλλον λειτουργίας.
Σημείωση: Οι παραπάνω προδιαγραφές βασίζονται σε εργαστηριακές δοκιμές με χρήση των μπαταριών Videx Li-Ion 18650 2200mAh που είναι διαθέσιμες στους 21 ± 3°C και υγρασία 50%-80%. Η πραγματική απόδοση ενδέχεται να διαφέρει ανάλογα με το περιβάλλον και τον τύπο των μπαταριών που χρησιμοποιούνται.

2. ΕΠΙΣΚΟΠΗΣΗ ΠΡΟΪΟΝΤΟΣ
2.1 Κουμπί λειτουργίας;
2.2 Ελεγκτής φωτεινότητας.
2.3 Ελεγκτής χρώματος.
2.4 Ένδειξη στάθμης μπαταρίας.
2.5 Θύρα εισόδου/εξόδου USB-C.
2.6 Θύρα εξόδου USB-A.
2.7 Κάλυμμα θήκης μπαταριών.
2.8 Μαγνητικά μαξιλαράκια.
2.9 Βάση τρίποδου.

3. ΟΔΗΓΙΕΣ ΛΕΙΤΟΥΡΓΙΑΣ
Ενεργοποίηση:
Πατήστε το κουμπί λειτουργίας μία φορά για να ενεργοποιήσετε το φανάρι. Εάν το φανάρι είναι αναμμένο για λιγότερο από πέντε δευτερόλεπτα, πατώντας ξανά το κουμπί λειτουργίας θα εμφανιστούν οι διαθέσιμες λειτουργίες με τη σειρά: Σημείο, Πλημμύρα, Σημείο+Πλημμύρα, Κόκκινο, Κόκκινο φλας και Πράσινο.

Απενεργοποίηση:
Εάν το φανάρι είναι αναμμένο για περισσότερα από πέντε δευτερόλεπτα, πατήστε το κουμπί λειτουργίας μία φορά για να το απενεργοποιήσετε. Μπορείτε επίσης να πατήσετε παρατεταμένα το κουμπί λειτουργίας για περίπου 0,5 δευτερόλεπτα για να απενεργοποιήσετε το φανάρι οποιαδήποτε στιγμή.

Ρύθμιση Φωτεινότητας:
Χρησιμοποιήστε το κουμπί ελέγχου φωτεινότητας για να ρυθμίσετε ομαλά τη φωτεινότητα. Αυτή η λειτουργία λειτουργεί σε όλες τις λειτουργίες, συμπεριλαμβανομένων των Spot, Flood, Spot+Flood, Red, Red Flash και Green.

Ρύθμιση Χρώματος:
Το κουμπί ελέγχου χρώματος παρέχει πρόσθετες ρυθμίσεις. Στη λειτουργία Flood, η περιστροφή του κουμπιού αλλάζει τη θερμοκρασία χρώματος. Στη λειτουργία Red, η περιστροφή του κουμπιού προς τα αριστερά αλλάζει σε Green, ενώ η περιστροφή του προς τα δεξιά το διατηρεί στο Red. Στη λειτουργία Red Flash, το κουμπί ρυθμίζει την ταχύτητα αναβοσβήματος. Στη λειτουργία Green, η περιστροφή του κουμπιού προς τα δεξιά αλλάζει σε Red, ενώ η περιστροφή του προς τα αριστερά το διατηρεί στο Green.

4. ΦΟΡΤΙΣΗ
4.1 Φόρτιση του φαναριού:
Απενεργοποιήστε το φανάρι και ξεσκεπάστε το προστατευτικό καπάκι σιλικόνης. Συνδέστε το άκρο USB-A του καλωδίου φόρτισης σε έναν φορτιστή τοίχου και το άλλο άκρο στη θύρα εισόδου USB-C του φαναριού. Κατά τη διάρκεια της φόρτισης, τα τμήματα ένδειξης θα αναβοσβήνουν για να εμφανίσουν την τρέχουσα στάθμη της μπαταρίας. Μόλις φορτιστεί πλήρως, όλα τα τμήματα θα παραμείνουν σταθερά αναμμένα.
4.2 Φόρτιση εξωτερικών συσκευών:
Συνδέστε το ένα άκρο του καλωδίου φόρτισης στη θύρα εξόδου USB-C ή USB-A του φαναριού και το άλλο άκρο στη συσκευή που θα φορτιστεί. Η διαδικασία φόρτισης θα ξεκινήσει αυτόματα.
Μετά την ολοκλήρωση της φόρτισης, αποσυνδέστε το καλώδιο και κλείστε καλά το προστατευτικό κάλυμμα για να αποτρέψετε την είσοδο νερού και σκόνης στο φανάρι.

5. ΕΝΔΕΙΞΗ ΣΤΑΘΜΗΣ ΜΠΑΤΑΡΙΑΣ
Όταν το φανάρι είναι απενεργοποιημένο, πατήστε και κρατήστε πατημένο το κουμπί λειτουργίας για περίπου 0,5 δευτερόλεπτα για να εμφανιστεί το τρέχον επίπεδο μπαταρίας. Όταν το φανάρι είναι ενεργοποιημένο, η κατάσταση της μπαταρίας εμφανίζεται πάντα. Ο δείκτης της μπαταρίας παραμένει ορατός για 4 δευτερόλεπτα όταν ενεργοποιείται ενώ το φανάρι είναι απενεργοποιημένο. Κάθε τμήμα LED αντιστοιχεί περίπου στο 20% της στάθμης της μπαταρίας. Όταν φωτίζονται και τα πέντε τμήματα, η μπαταρία είναι πλήρως φορτισμένη.

6. ΑΝΤΙΚΑΤΑΣΤΑΣΗ ΜΠΑΤΑΡΙΩΝ
Προσοχή: Χρησιμοποιήστε μόνο τις μπαταρίες που καθορίζονται στις τεχνικές προδιαγραφές.
6.1. Ξεβιδώστε και αφαιρέστε το κάλυμμα της θήκης μπαταριών.
6.2. Τοποθετήστε συμβατές μπαταρίες, ακολουθώντας το διάγραμμα μέσα στη θήκη.
6.3. Επανατοποθετήστε το κάλυμμα και σφίξτε καλά τις βίδες.

7. ΠΕΡΙΕΧΟΜΕΝΑ ΤΟΥ ΚΟΥΤΙΟΥ
7.1 Φανάρι LED με 2 τεμάχια επαναφορτιζόμενων μπαταριών ιόντων λιθίου (Videx 18650, 2200mAh η καθεμία) στο εσωτερικό.
7.2 Καλώδιο φόρτισης.
7.3 Εφεδρικές φλάντζες σιλικόνης.
7.4 Κάρτα εγγύησης.

8. ΣΥΝΤΗΡΗΣΗ
- Μην αποσυναρμολογείτε τα σφραγισμένα μέρη του σώματος του φαναριού, καθώς αυτό μπορεί να θέσει σε κίνδυνο την απόδοσή του και να ακυρώσει την εγγύηση.
- Φορτίστε την μπαταρία πριν αποθηκεύσετε το φανάρι για μεγάλο χρονικό διάστημα. Επαναφορτίστε τις αποθηκευμένες μπαταρίες ιόντων λιθίου κάθε τέσσερις μήνες για να διατηρήσετε τη βέλτιστη απόδοση και αποφύγετε την αποθήκευσή τους σε αποφορτισμένη κατάσταση.
- Διατηρήστε το φανάρι στεγνό και καθαρό. Μετά από χρήση σε υγρές ή λασπώδεις συνθήκες, σκουπίστε το με ένα μαλακό, στεγνό πανί για να αφαιρέσετε τη βρωμιά και την υγρασία.
- Αποφύγετε την έκθεση του φαναριού σε ακραίες θερμοκρασίες, καθώς αυτό μπορεί να υποβαθμίσει την μπαταρία και να προκαλέσει ζημιά στα εσωτερικά εξαρτήματα.
- Αποθηκεύστε το φανάρι σε δροσερό, ξηρό μέρος μακριά από το άμεσο ηλιακό φως για να αποφύγετε ζημιές από θερμότητα.
- Μην χρησιμοποιείτε λειαντικά καθαριστικά ή διαλύτες στο φανάρι, καθώς μπορεί να προκαλέσουν ζημιά στην επιφάνεια, να σφραγίσουν ή να γρατσουνίσουν το γυαλί.
- Η πηγή φωτός LED σε αυτό το φανάρι δεν αντικαθίσταται. Όταν το LED φτάσει στο τέλος της διάρκειας ζωής του, ολόκληρο το φανάρι πρέπει να αντικατασταθεί.

9. ΠΡΟΕΙΔΟΠΟΙΗΣΕΙΣ
- Το φως υψηλής έντασης από το φανάρι μπορεί να προκαλέσει βλάβη στα μάτια. Αποφύγετε να το ρίχνετε απευθείας στα μάτια. - Το φανάρι μπορεί να ζεσταθεί κατά τη διάρκεια παρατεταμένης χρήσης. Χειριστείτε το με προσοχή για να αποφύγετε εγκαύματα.
- Μην φωτίζετε το φανάρι κοντά σε εύφλεκτες ουσίες ή αέρια για να αποτρέψετε τον κίνδυνο πυρκαγιάς ή έκρηξης.
- Χρησιμοποιήστε μόνο τις μπαταρίες που καθορίζονται στις τεχνικές προδιαγραφές.
- Οι μπαταρίες περιέχουν ουσίες που μπορεί να είναι επιβλαβείς για το περιβάλλον και την ανθρώπινη υγεία. Απορρίψτε τις σύμφωνα με τους τοπικούς κανονισμούς.
- Μην πετάτε τις μπαταρίες στη φωτιά, μην βραχυκυκλώνετε και μην επιχειρείτε να ανοίξετε το περίβλημά τους.
- Κρατήστε το φανάρι και τις μπαταρίες μακριά από παιδιά.
- Μην χρησιμοποιείτε το φανάρι εάν είναι κατεστραμμένο ή παρουσιάζει σημάδια δυσλειτουργίας.
- Αποφύγετε τη βύθιση του φαναριού στο νερό. Είναι προστατευμένο από βροχή και πιτσιλιές, αλλά δεν είναι κατάλληλο για καταδύσεις ή πλήρη εμβάπτιση.
Ο κατασκευαστής δεν φέρει ευθύνη για τυχόν ζημιές που προκύπτουν από τη μη τήρηση αυτών των οδηγιών. Ο κατασκευαστής διατηρεί το δικαίωμα να ενημερώσει αυτό το εγχειρίδιο. Η τελευταία έκδοση μπορεί να ληφθεί από τον ιστότοπο σαρώνοντας τον κωδικό QR.

10. ΕΓΓΥΗΣΗ
Η περίοδος εγγύησης είναι 2 έτη για το φανάρι και 1 έτος για τις μπαταρίες Άλλα εξαρτήματα δεν καλύπτονται από την εγγύηση. Εντός της περιόδου εγγύησης, ένας ελαττωματικός φακός ή επαναφορτιζόμενη μπαταρία μπορεί να αντικατασταθεί ή να επιστραφεί με την προσκόμιση έγκυρης απόδειξης αγοράς, εφόσον διατηρηθούν όλα τα εξαρτήματα. Αυτή η περιορισμένη εγγύηση δεν ισχύει στις ακόλουθες περιπτώσεις: καική χρήση του προϊόντος που προκαλεί ζημιά στα εσωτερικά του μέρη• μη εξουσιοδοτημένη αποσυναρμολόγηση ή αποδείξεις σημαντικής μηχανικής ζημιάς• ζημιές που προκαλούνται από ανωτέρα βία.

**LT - LIETUVIŲ**
Daugiafunkcis įkraunamas LED lauko žibintas.

Dėkojame, kad pasirinkote mūsų gaminį! Prieš naudodami perskaitykite naudotojo vadovą.

1. SPECIFIKACIJOS:
1.1 Šviesos srautas;
1.2 Veikimo laikas (sukauptas);
1.3 Spindulio atstumas;
1.4 Šviesos intensyvumas;
1.5 LED tipas;
1.6 Šviesos spalvos temperatūra;
1.7 Spindulio kampas;
1.8 Baterijos tipas;
1.9 Įvesties parametrai;
1.10 Išvesties parametrai
1.11 Apytikslis įkrovimo laikas;
1.12 Apsaugos nuo dulkių ir drėgmės lygis;
1.13 Atsparumo smūgiams lygis;
1.14 Gaminio matmenys;
1.15 Gaminio svoris.
1.16 Gaminio medžiagos: poliamidas, polikarbonatas.
* Galingumas matuojamas per visą veikimo laiką, įskaitant laikotarpius, kai galia sumažėjo dėl įmontuotos apsaugos nuo perkaitimo. Tikrasis veikimas gali skirtis priklausomai nuo veikimo aplinkos.
Pastaba: aukščiau pateiktos specifikacijos pagrįstos laboratoriniais bandymais, atliktais naudojant supakuotas „Videx" ličio jonų 18650 2200 mAh baterijas, esant 21 ± 3 °C temperatūrai ir 50–80 % drėgmei. Tikrasis veikimas gali skirtis priklausomai nuo aplinkos ir naudojamų baterijų tipo.

2. PRODUKTO APŽVALGA
2.1 Maitinimo mygtukas;
2.2 Ryškumo valdiklis;
2.3 Spalvų valdiklis;
2.4 Baterijos lygio indikatorius;
2.5 USB-C įvesties / išvesties prievadas;
2.6 USB-A išvesties prievadas;
2.7 Baterijų skyriaus dangtelis;
2.8 Magnetinės plokštelės;
2.9 Trikojo laikiklis.

3. NAUDOJIMO INSTRUKCIJOS
ĮJUNGIMAS:
Paspauskite maitinimo mygtuką vieną kartą, kad įjungtumėte žibintą. Jei žibintas įjungtas trumpiau nei penkias sekundes, dar kartą paspaudus maitinimo mygtuką, bus perjungti galimi režimai tokia tvarka: taškinis, gausus apšvietimas, taškinis + gausus apšvietimas, raudonas, raudonas mirksėjimas ir žalias.

IŠJUNGIMAS:
Jei žibintas įjungtas ilgiau nei penkias sekundes, vieną kartą paspauskite maitinimo mygtuką, kad jį išjungtumėte. Taip pat galite bet kada paspausti ir palaikyti maitinimo mygtuką maždaug 0,5 sekundės, kad žibintą išjungtumėte.

Ryškumo reguliavimas:
Norėdami sklandžiai reguliuoti ryškumą, naudokite ryškumo valdymo rankenėlę. Ši funkcija veikia visuose režimuose, įskaitant taškinį, srautinį, taškinį + srautinį, raudoną, raudoną mirksėjimą ir žalią.

Spalvos reguliavimas:
Spalvų valdymo rankenėlė suteikia papildomų nustatymų. Plūdinio apšvietimo režimu sukant rankenėlę keičiama spalvos temperatūra. Raudonu režimu sukant rankenėlę į kairę, perjungiama į žalią spalvą, o sukant į dešinę, raudona spalva išlieka įjungta. Raudonu mirksėjimo režimu rankenėlė reguliuoja mirksėjimo greitį. Žaliu režimu sukant rankenėlę į dešinę, perjungiama į raudoną spalvą, o sukant į kairę, žalia spalva išlieka įjungta.

4. ĮKROVIMAS
4.1 Žibinto įkrovimas:
Išjunkite žibintą ir nuimkite apsauginį silikoninį dangtelį. Prijunkite įkrovimo laido USB-A galą prie sieninio įkroviklio, o kitą galą – prie žibinto USB-C įvesties prievado. Įkrovimo metu indikatoriaus segmentai mirksės, rodydami dabartinį akumuliatoriaus lygį. Kai akumuliatorius visiškai įkrautas, visi segmentai nuolat švies.
4.2 Išorinių įrenginių įkrovimas:
Prijunkite vieną įkrovimo laido galą prie žibinto USB-C arba USB-A išvesties prievado, o kitą – prie įkraunamo įrenginio. Įkrovimo procesas prasidės automatiškai.
Baigus įkrovimą, atjunkite laidą ir sandariai uždarykite apsauginį dangtelį, kad į žibintą nepatektų vandens ir dulkių.

5. AKUMULIATORIAUS ĮKROVIMO LYGIO INDIKACIJA
Kai žibintas išjungtas, paspauskite ir palaikykite maitinimo mygtuką apie 0,5 sekundės, kad būtų parodytas dabartinis baterijos lygis. Kai žibintas įjungtas, baterijos būsena visada rodoma. Kai žibintas išjungtas, baterijos indikatorius išlieka matomas 4 sekundes po įjungimo. Kiekvienas LED segmentas rodo maždaug 20 % baterijos lygio. Kai šviečia visi penki segmentai, baterija visiškai įkrauta.

6. AKUMULIATORIAUS KEITIMAS
Dėmesio: naudokite tik techninėse specifikacijose nurodytas baterijas.
6.1. Atsukite ir nuimkite akumuliatorių skyriaus dangtelį. 6.2. Įdėkite suderinamas baterijas, vadovaudamiesi skyriaus viduje esančia schema.
6.3. Uždėkite dangtelį ir tvirtai priveržkite varžtus.

7. DĖŽUTĖS TURINYS
7.1 LED žibintas su 2 vnt. ličio jonų įkraunamų baterijų (Videx 18650, po 2200 mAh).
7.2 Įkrovimo laidas;
7.3 Atsarginės silikoninės tarpinės;
7.4 Garantinė kortelė.

8. PRIEŽIŪRA
- Neardykite sandarių žibinto korpuso dalių, nes tai gali pakenkti jo veikimui ir panaikinti garantiją.
- Prieš ilgesnį laiką laikydami žibintą, įkraukite akumuliatorių. Įkraukite laikomus ličio jonų akumuliatorius kas keturis mėnesius, kad išlaikytumėte optimalų veikimą, ir venkite jų laikyti išsikrovusių.
- Laikykite žibintą sausą ir švarų. Po naudojimo drėgnomis ar purvinomis sąlygomis nuvalykite jį minkštu, sausu skudurėliu, kad pašalintumėte nešvarumus ir drėgmę.
- Venkite žibinto laikymo ekstremaliose temperatūrose, nes tai gali sug