VIDEX®

LED WATERPROOF LINEAR LIGHT

Linkable

USER'S MANUAL

Посібник користувача
Instrukcja obsługi
Uživatelský manuál
Návod na obsluhu
Felhasználói Útmutató
Manualul utilizatorului
Упътв ане
Εγχειρίδιο χρήστη
Vartotojo instrukcija
Lietotāja rokasgrāmata
Kasutusjuhend

TECHNICAL PARAMETERS [P]

INDEX	P 1	P 2	P 3	P 4
		PON [W]	[lm] 360° use	<6x ellipse MacAdam
VL-BNWL04-20065	AC220V-240V 50Hz/60Hz	20W	3200 Lm	5000K
VL-BNWL04-40125		40W	6400 Lm	

INDEX	P 5	P 6	P 7	P 8
		cos φ1		
VL-BNWL04-20065	125 mA	≥ 0.7	665 x 63 x 50 mm	235g
VL-BNWL04-40125	200 mA	≥ 0.9	1265 x 63 x 50 mm	440g

P 9	P 10	P 11	P 12	P 13	P 14	P 15
Ei C A G	Ei A++	Not Dimmable	CRI Ra ≥ 80	140°	30 000 h	ON/OFF 20 000

P 16	P 17	P 18	P 19	P 20	P 21	P 22
No Flicker	100% <1 sec.	0,5 m	F		IP65	

P 23	P 24	P 25
IK 08		t°C -40°~+50°

THE BOX CONTENTS [B]

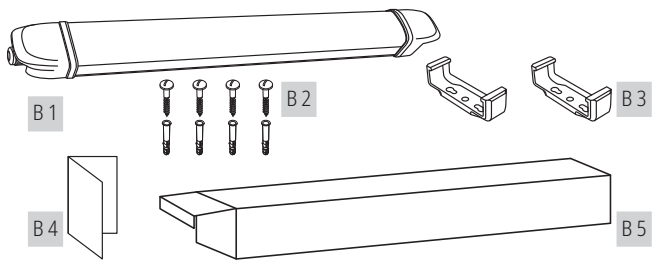

MOUNTING [M]

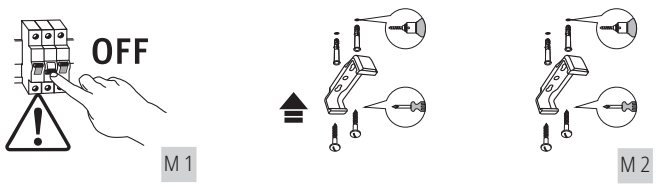

M 3

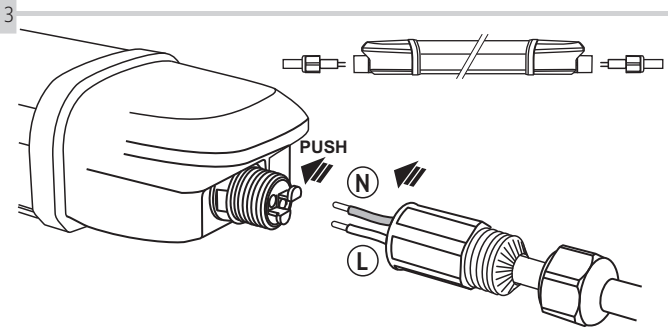

MA 4

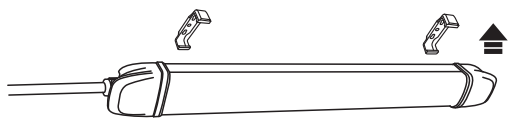

MB 4

VL-BNWL04-20065 MAX 200W
VL-BNWL04-40125 MAX 400W

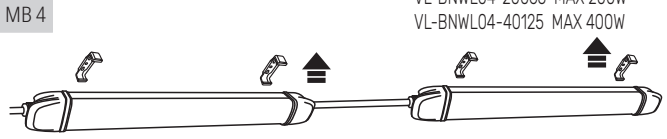

M 5

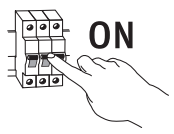

EN – ENGLISH

LED Waterproof Linear Light

Thank you for your purchase! Please read this user manual before use.

PRODUCT'S PURSPOSE AND APPLICATION
A product intended for household use and other similar general purposes.

TECHNICAL PARAMETERS [P]
P1. Rated voltage and frequency; P2. Rated power; P3. Rated useful luminous flux; P4. Correlated color temperature; P5. Rated input current; P6. Rated displacement factor; P7. Product dimensions; P8. Product weight; P9. Energy efficiency class, according to Commission Delegated Regulation (EU) 2019/2015; P10. Energy efficiency class, according to the technical regulations of Ukraine; P11. The product is not compatible with light dimmers; P12. Color rendering index; P13. Beam angle; P14. Rated lifetime L70B50; P15. Number of power-on cycles before failure; P16. The light operates without any noticeable flicker; P17. Warm-up time to 100% of full luminous flux; P18. Minimum distance from the illuminated objects; P19. The product can be installed and used on normally flammable surfaces; P20. Class of protection against electric shock II - protection against electric shock is provided not only by basic insulation, but also by double or reinforced insulation; P21. Class of protection against dust and moisture. The product is protected from dust and water jets; P22. The product is suitable for both indoor and outdoor use; P23. Class of protection against mechanical impacts; P24. A damaged light diffuser, screen or protective cover must be replaced immediately; P28. Operating temperature range; Product materials: polycarbonate.

THE BOX CONTENTS [B]
B1. Waterproof linear light; B2. Fastening kit; B3. Surface-mount staples; B4. User manual; B5. Individual packaging.

MOUNTING [M]
Installation must be performed by a specialist with appropriate qualifications. Any works to be done with disconnected power supply. Please complete installation according to the diagram given. Connection must be made only via the built-in terminals. The product supports group through-wiring. To ensure the appropriate level of IP protection, the power cable must have a diameter that matches the cable gland used in the product. Before the first use, it is necessary to check the correctness of the mechanical fastening and connection. The product can only be used in a network that meets the energy requirements and quality standards stipulated by law.

FUNCTIONAL CHARACTERISTICS
This product can be used indoor and outdoor.

MAINTENANCE AND SAFETY INSTRUCTIONS
Any maintenance works should be provided with the power supply turned off, and the product should be cooled down and dry. Clean only with soft and dry cloths; do not use chemical or abrasive cleaning agents. Do not enclose the product with thermal insulation materials, and ensure unobstructed airflow. The product can heat up to high temperatures. ATTENTION! Do not look directly at the LED beam. The product may only be supplied with rated voltage or voltage within the given range. It is forbidden to use the product with damaged light diffuser, screen, protective cover, and wiring or connection points. The product cannot be used in adverse conditions, e.g. vibration, explosive atmosphere, fumes or chemical fumes, etc. The product is equipped with a non-replaceable LED light source. When the light source reaches the end of its service life, the entire product must be replaced. Do not attempt to repair or disassemble the product, as this may void the warranty. Dispose of used or damaged products in accordance with applicable regulations.
Failure to follow these instructions may result in, e.g., fire, burns, electrical shock, physical injury, and other material and non-material damage. The producer shall not be held liable for any damage resulting from failure to follow these instructions. The producer retains the right to change the user manual and implement technical updates without prior notice. The most recent version of the user manual is available for download at www.videx.ua or www.videx.com.pl.

STORAGE AND TRANSPORTATION
Before delivery to the direct point of sale, the product must be stored in the manufacturer's packaging at a temperature from -20°C to +40°C, in a dry room and without exposure to direct sunlight. Transportation can be carried out by land, sea, air transport in the manufacturer's transport packaging.

WARRANTY
The warranty period for the product is indicated on the individual packaging and begins from the date of sale. During the warranty period, a faulty product can be exchanged or returned with prove of purchase and all components and accessories preserved. The following does not apply with the scope of limited warranty: Misuse the product and cause the products components damage; Unauthorized disassemble or the presence of deep mechanical damage to the product; Damage due to force majeure.

UA – УКРАЇНСЬКА

Світлодіодний водозахищений лінійний світильник

Дякуємо за покупку! Будь ласка, прочитайте цей посібник користувача перед використанням.

ПРИЗНАЧЕННЯ ТА ЗАСТОСУВАННЯ ПРОДУКТУ
Продукт призначений для побутового використання та інших подібних загальних цілей.

ТЕХНІЧНІ ПАРАМЕТРИ [P]
P1. Номінальна напруга та частота; P2. Номінальна потужність; P3. Номінальний корисний світловий потік; P4. Корельована колірна температура; P5. Номінальна сила вхідного струму; P6. Номінальний коефіцієнт потужності; P7. Розміри продукту; P8. Вага продукту; P9. Клас енергоефективності, відповідно до Технічного регламенту енергетичного маркування джерел світла, затвердженого наказом Міністерства Розвитку Громад, Територій та Інфраструктури України від 23 лютого 2024 року № 172; P10. Клас енергоефективності, відповідно до Технічного регламенту енергетичного маркування електричних ламп та світильників, затвердженого постановою Кабінету Міністрів України від 27 травня 2015 р. № 340; P11. Продукт не сумісний з диммерами; P12. Індекс передачі кольору; P13. Кут випромінення; P14. Номінальний термін служби L70B50; P15. Кількість циклів увімкнення до відмови; P16. Світло працює без помітного мерехтіння; P17. Час розігріву до 100% повного світлового потоку; P18. Мінімальна відстань від освітлюваних об'єктів; P19. Продукт можна встановлювати та використовувати на нормально займистих поверхнях; P20. Клас захисту від ураження електричним струмом II - захист від ураження електричним струмом забезпечується не тільки основною ізоляцією, але й подвійною або посиленою ізоляцією; P21. Клас захисту від пилу та вологи. Продукт захищений від пилу та струменів води; P22. Продукт підходить для використання як всередині, так і зовні приміщень; P23. Клас захисту від механічних впливів; P24. Пошкоджений світлорозсіювач, екран або захисну кришку необхідно негайно замінити; P28. Діапазон робочих температур;Матеріали виробу: полікарбонат. Дата виготовлення та номер партії вказані на індивідуальній упаковці. Термін придатності необмежений; Тип кривої світла: Д (косинусна);
Виріб відповідає вимогам ДСТУ EN IEC 55015:2021, ДСТУ EN 61000-3-2:2016, ДСТУ EN 61000-3-3:2017, ДСТУ EN 61547:2016, ДСТУ EN 60598-1:2017, ДСТУ EN 50581:2014, ДСТУ EN 62321:2014.

ВМІСТ КОРОБКИ [B]
B1. Світильник; B2. Кріпильний комплект; B3. Скоби для поверхневого монтажу; B4. Посібник користувача; B5. Індивідуальна упаковка.

МОНТАЖ [M]
Встановлення повинно виконуватися фахівцем з відповідною кваліфікацією. Будь-які роботи повинні виконуватися з відключеним живленням. Будь ласка, завершіть встановлення відповідно до наведеної схеми. Підключення повинно здійснюватися тільки через вбудовані клемні блоки. Продукт підтримує магістральне підключення. Для забезпечення належного рівня захисту IP, силовий кабель повинен мати діаметр, що відповідає використовуваному в продукті кабельному вводу. Перед першим використанням необхідно перевірити правильність механічного кріплення та підключення. Продукт можна використовувати тільки в мережі, яка відповідає вимогам енергетики та стандартам якості, встановленим законом.

ФУНКЦІОНАЛЬНІ ХАРАКТЕРИСТИКИ
Цей продукт можна використовувати як всередині, так і зовні приміщень.

ІНСТРУКЦІЇ З ОБСЛУГОВУВАННЯ ТА БЕЗПЕКИ
Будь-які роботи з обслуговування повинні виконуватися з відключеним живленням, а продукт повинен бути охолодженим і сухим. Очищуйте тільки м'якими та сухими тканинами; не використовуйте хімічні або абразивні засоби для чищення. Не закривайте продукт теплоізоляційними матеріалами та забезпечте вільний потік повітря. Продукт може нагріватися до високих температур. УВАГА! Не дивіться безпосередньо на світлодіодний промінь. Продукт можна живити тільки номінальною напругою або напругою в межах заданого діапазону. Забороняється використовувати продукт з пошкодженим світлорозсіювачем, екраном, захисною кришкою, проводкою або точками підключення. Продукт не можна використовувати в несприятливих умовах, наприклад, вібрації, вибухонебезпечній атмосфері, парах або хімічних парах тощо. Джерело світла, що міститься в цьому світильнику, є незамінним. Увесь світильник має бути замінено за досягнення джерелом світла кінця його строку служби. Не намагайтеся ремонтувати або розбирати продукт, оскільки це може анулювати гарантію. Утилізуйте використані або пошкоджені продукти відповідно до чинних нормативних актів. Недотримання цих інструкцій може призвести до, наприклад, пожежі, опіків, ураження електричним струмом, фізичних травм та інших матеріальних і нематеріальних збитків. Виробник не несе відповідальності за будь-які збитки, що виникли внаслідок недотримання цих інструкцій. Виробник залишає за собою право змінювати посібник користувача та впроваджувати технічні оновлення без попереднього повідомлення. Найновіша версія посібника користувача доступна для завантаження на www.videx.ua або www.videx.com.pl.

ЗБЕРІГАННЯ ТА ТРАНСПОРТУВАННЯ
Перед доставкою до безпосереднього пункту продажу продукт повинен зберігатися в упаковці виробника при температурі від -20°C до +40°C, у сухому приміщенні та без впливу прямих сонячних променів. Транспортування може здійснюватися наземним, морським, повітряним транспортом у транспортній упаковці виробника.

ГАРАНТІЯ
Гарантійний термін на продукт вказаний на індивідуальній упаковці та починається з дати продажу. Протягом гарантійного терміну несправний продукт можна обміняти або повернути за наявності доказу покупки та збереження всіх компонентів і аксесуарів. Наступне не підпадає під обмежену гарантію: Неправильне використання продукту та пошкодження його компонентів; Несанкціоноване розбирання або наявність глибоких механічних пошкоджень продукту; Пошкодження внаслідок форс-мажорних обставин.

PL – POLSKI

Wodoodporna lampa liniowa LED

Dziękujemy za zakup! Przed użyciem prosimy o przeczytanie instrukcji obsługi.

PRZEZNACZENIE I ZASTOSOWANIE PRODUKTU
Produkt przeznaczony do użytku domowego i innych podobnych celów ogólnych.

PARAMETRY TECHNICZNE [P]
P1. Napięcie znamionowe i częstotliwość; P2. Moc znamionowa; P3. Znamionowy użyteczny strumień świetlny; P4. Skorelowana temperatura barwowa; P5. Znamionowy prąd wejściowy; P6. Znamionowy współczynnik przesunięcia; P7. Wymiary produktu; P8. Waga produktu; P9. Klasa efektywności energetycznej zgodnie z rozporządzeniem delegowanym Komisji (UE) 2019/2015; P10. Klasa efektywności energetycznej zgodnie z przepisami technicznymi Ukrainy; P11. Produkt nie jest kompatybilny z ściemniaczami; P12. Wskaźnik oddawania barw; P13. Kąt wiązki; P14. Znamionowa żywotność L70B50; P15. Liczba cykli włączenia przed awarią; P16. Światło działa bez zauważalnego migotania; P17. Czas rozgrzewania do 100% pełnego strumienia świetlnego; P18. Minimalna odległość od oświetlonych obiektów; P19. Produkt można instalować i używać na powierzchniach normalnie palnych; P20. Klasa ochrony przed porażeniem elektrycznym II - ochrona przed porażeniem elektrycznym jest zapewniona nie tylko przez podstawową izolację, ale także przez podwójną lub wzmocnioną izolację; P21. Klasa ochrony przed pyłem i wilgocią. Produkt jest chroniony przed pyłem i strumieniami wody; P22. Produkt nadaje się do użytku zarówno wewnątrz, jak i na zewnątrz; P23. Klasa ochrony przed uderzeniami mechanicznymi; P24. Uszkodzony dyfuzor światła, ekran lub osłonę ochronną należy natychmiast wymienić; P28. Zakres temperatury pracy; Materiały produktu: poliwęglan.

ZAWARTOŚĆ OPAKOWANIA [B]
B1. Wodoodporna lampa liniowa; B2. Zestaw mocujący; B3. Zszywki do montażu powierzchniowego; B4. Instrukcja obsługi; B5. Indywidualne opakowanie.

MONTAŻ [M]
Instalacja musi być wykonana przez specjalistę z odpowiednimi kwalifikacjami. Wszelkie prace należy wykonywać przy odłączonym zasilaniu. Proszę wykonać instalację zgodnie z podanym schematem. Połączenie należy wykonać tylko za pomocą wbudowanych zacisków. Produkt obsługuje grupowe okablowanie przelotowe. Aby zapewnić odpowiedni poziom ochrony IP, kabel zasilający musi mieć średnicę odpowiadającą dławikowi kablowemu używanemu w produkcie. Przed pierwszym użyciem należy sprawdzić poprawność mocowania mechanicznego i połączenia. Produkt można używać tylko w sieci spełniającej wymagania energetyczne i normy jakości określone przez prawo.

CHARAKTERYSTYKA FUNKCJONALNA
Produkt można używać wewnątrz i na zewnątrz.

INSTRUKCJE DOTYCZĄCE KONSERWACJI I BEZPIECZEŃSTWA
Wszelkie prace konserwacyjne należy wykonywać przy wyłączonym zasilaniu, a produkt powinien być schłodzony i suchy. Czyścić tylko miękkimi i suchymi ściereczkami; nie używać środków chemicznych ani ściernych. Nie otaczać produktu materiałami izolacyjnymi termicznie i zapewnić niezakłócony przepływ powietrza. Produkt może nagrzewać się do wysokich temperatur. UWAGA! Nie patrzeć bezpośrednio na wiązkę LED. Produkt może być zasilany tylko napięciem znamionowym lub napięciem w podanym zakresie. Zabrania się używania produktu z uszkodzonym dyfuzorem światła, ekranem, osłoną ochronną, okablowaniem lub punktami połączeń. Produkt nie może być używany w niekorzystnych warunkach, np. wibracje, atmosfera wybuchowa, opary lub opary chemiczne itp. Produkt jest wyposażony w niewymienialne źródło światła LED. Gdy źródło światła osiągnie koniec swojej żywotności, cały produkt musi zostać wymieniony. Nie próbować naprawiać ani demontować produktu, ponieważ może to unieważnić gwarancję. Utylizować zużyte lub uszkodzone produkty zgodnie z obowiązującymi przepisami.
Nieprzestrzeganie tych instrukcji może skutkować np. pożarem, oparzeniami, porażeniem elektrycznym, obrażeniami fizycznymi i innymi szkodami materialnymi i niematerialnymi. Producent nie ponosi odpowiedzialności za szkody wynikające z nieprzestrzegania tych instrukcji. Producent zastrzega sobie prawo do zmiany instrukcji obsługi i wprowadzenia aktualizacji technicznych bez wcześniejszego powiadomienia. Najnowsza wersja instrukcji obsługi jest dostępna do pobrania na stronie www.videx.ua lub www.videx.com.pl.

PRZECHOWYWANIE I TRANSPORT
Przed dostarczeniem do bezpośredniego punktu sprzedaży produkt musi być przechowywany w opakowaniu producenta w temperaturze od -20°C do +40°C, w suchym pomieszczeniu i bez narażenia na bezpośrednie działanie promieni słonecznych. Transport może być realizowany transportem lądowym, morskim, lotniczym w opakowaniu transportowym producenta.

GWARANCJA
Okres gwarancji na produkt jest wskazany na indywidualnym opakowaniu i rozpoczyna się od daty sprzedaży. W okresie gwarancyjnym wadliwy produkt można wymienić lub zwrócić z dowodem zakupu i zachowaniem wszystkich komponentów i akcesoriów. Następujące przypadki nie są objęte ograniczoną gwarancją: Niewłaściwe użycie produktu powodujące uszkodzenie komponentów; Nieautoryzowany demontaż lub obecność głębokich uszkodzeń mechanicznych produktu; Uszkodzenia spowodowane siłą wyższą.

CZ - ČESKY

Vodotěsné lineární LED světlo

Děkujeme za váš nákup! Před použitím si prosím přečtěte tento návod k použití.

ÚČEL A POUŽITÍ PRODUKTU
Produkt určený pro domácí použití a jiné podobné obecné účely.

TECHNICKÉ PARAMETRY [P]
P1. Jmenovité napětí a frekvence; P2. Jmenovitý výkon; P3. Jmenovitý užitečný světelný tok; P4. Korelovaná teplota chromatičnosti; P5. Jmenovitý vstupní proud; P6. Jmenovitý činitel výkonu; P7. Rozměry produktu; P8. Hmotnost produktu; P9. Třída energetické účinnosti podle nařízení Komise (EU) 2019/2015; P10. Třída energetické účinnosti podle technických předpisů Ukrajiny; P11. Produkt není kompatibilní s stmívači; P12. Index podání barev; P13. Úhel paprsku; P14. Jmenovitá životnost L70B50; P15. Počet cyklů zapnutí před poruchou; P16. Světlo funguje bez viditelného blikání; P17. Doba zahřívání na 100 % plného světelného toku; P18. Minimální vzdálenost od osvětlovaných objektů; P19. Produkt lze instalovat a používat na normálně hořlavých površích; P20. Třída ochrany proti úrazu elektrickým proudem II - ochrana proti úrazu elektrickým proudem je zajištěna nejen základní izolací, ale také dvojitou nebo zesílenou izolací; P21. Třída ochrany proti prachu a vlhkosti. Produkt je chráněn proti prachu a vodním paprskům; P22. Produkt je vhodný pro použití uvnitř i venku; P23. Třída ochrany proti mechanickým nárazům; P24. Poškozený difuzor světla, obrazovku nebo ochranný kryt je třeba okamžitě vyměnit; P28. Provozní teplotní rozsah; Materiály výrobku: polykarbonát.

OBSAH BALENÍ [B]
B1. Vodotěsné lineární světlo; B2. Montážní sada; B3. Spony pro povrchovou montáž; B4. Návod k použití; B5. Individuální balení.

MONTÁŽ [M]
Instalaci musí provést odborník s odpovídající kvalifikací. Veškeré práce je třeba provádět při odpojeném napájení. Instalaci prosím dokončete podle uvedeného schématu. Připojení musí být provedeno pouze prostřednictvím vestavěných svorek. Produkt podporuje skupinové propojování. Aby byla zajištěna odpovídající úroveň ochrany IP, musí mít napájecí kabel průměr odpovídající kabelové průchodce použité v produktu. Před prvním použitím je nutné zkontrolovat správnost mechanického upevnění a připojení. Produkt lze používat pouze v síti, která splňuje energetické požadavky a normy kvality stanovené zákonem.

FUNKČNÍ VLASTNOSTI
Tento produkt lze používat uvnitř i venku.

POKYNY PRO ÚDRŽBU A BEZPEČNOST
Veškeré údržbové práce by měly být prováděny při vypnutém napájení a produkt by měl být vychladlý a suchý. Čistěte pouze měkkými a suchými hadříky; nepoužívejte chemické ani abrazivní čisticí prostředky. Produkt neobklopujte tepelně izolačními materiály a zajistěte neomezený průtok vzduchu. Produkt se může zahřívat na vysoké teploty. POZOR! Nedívejte se přímo do LED paprsku. Produkt může být napájen pouze jmenovitým napětím nebo napětím v daném rozsahu. Je zakázáno používat produkt s poškozeným difuzorem světla, obrazovkou, ochranným krytem, kabeláží nebo připojovacími body. Produkt nelze používat v nepříznivých podmínkách, např. vibrace, výbušná atmosféra, výpary nebo chemické výpary atd. Produkt je vybaven nevyměnitelným zdrojem světla LED. Když zdroj světla dosáhne konce své životnosti, musí být vyměněn celý produkt. Nepokoušejte se produkt opravovat ani demontovat, protože to může zrušit záruku. Použité nebo poškozené produkty likvidujte v souladu s platnými předpisy.
Nedodržení těchto pokynů může mít za následek např. požár, popáleniny, úraz elektrickým proudem, fyzické zranění a jiné materiální a nemateriální škody. Výrobce nenese odpovědnost za škody způsobené nedodržením těchto pokynů. Výrobce si vyhrazuje právo na změnu návodu k použití a provádění technických aktualizací bez předchozího upozornění. Nejnovější verze návodu k použití je k dispozici ke stažení na www.videx.ua nebo www.videx.com.pl.

SKLADOVÁNÍ A PŘEPRAVA
Před dodáním do přímého prodejního místa musí být produkt skladován v obalu výrobce při teplotě od -20°C do +40°C, v suché místnosti a bez vystavení přímému slunečnímu záření. Přeprava může být prováděna pozemní, námořní, leteckou dopravou v přepravním obalu výrobce.

ZÁRUKA
Záruční doba na produkt je uvedena na individuálním obalu a začíná běžet od data prodeje. Během záruční doby lze vadný produkt vyměnit nebo vrátit s dokladem o koupi a zachováním všech komponentů a příslušenství. Následující případy nespadají do omezené záruky: Nesprávné použití produktu způsobující poškození komponentů; Neoprávněná demontáž nebo přítomnost hlubokých mechanických poškození produktu; Poškození způsobené vyšší mocí.

SK - SLOVENČINA

Vodotesné lineárne LED svetlo

Ďakujeme za váš nákup! Pred použitím si prosím prečítajte tento návod na použitie.

ÚČEL A POUŽITIE PRODUKTU
Produkt určený na domáce použitie a iné podobné všeobecné účely.

TECHNICKÉ PARAMETRE [P]
P1. Menovité napätie a frekvencia; P2. Menovitý výkon; P3. Menovitý užitočný svetelný tok; P4. Korelovaná teplota chromatickosti; P5. Menovitý vstupný prúd; P6. Menovitý činiteľ výkonu; P7. Rozmery produktu; P8. Hmotnosť produktu; P9. Trieda energetickej účinnosti podľa nariadenia Komisie (EÚ) 2019/2015; P10. Trieda energetickej účinnosti podľa technických predpisov Ukrajiny; P11. Produkt nie je kompatibilný so stmievačmi; P12. Index podania farieb; P13. Uhol lúča; P14. Menovitá životnosť L70B50; P15. Počet cyklov zapnutia pred poruchou; P16. Svetlo funguje bez viditeľného blikania; P17. Doba zahrievania na 100 % plného svetelného toku; P18. Minimálna vzdialenosť od osvetlených objektov; P19. Produkt možno inštalovať a používať na normálne horľavých povrchoch; P20. Trieda ochrany proti úrazu elektrickým prúdom II - ochrana proti úrazu elektrickým prúdom je zabezpečená nielen základnou izoláciou, ale aj dvojitou alebo zosilnenou izoláciou; P21. Trieda ochrany proti prachu a vlhkosti. Produkt je chránený proti prachu a vodným lúčom; P22. Produkt je vhodný na použitie vo vnútri aj vonku; P23. Trieda ochrany proti mechanickým nárazom; P24. Poškodený difúzor svetla, obrazovku alebo ochranný kryt je potrebné okamžite vymeniť; P28. Prevádzkový teplotný rozsah; Materiály výrobku: polykarbonát.

OBSAH BALENIA [B]
B1. Vodotesné lineárne svetlo; B2. Montážna sada; B3. Spony na povrchovú montáž; B4. Návod na použitie; B5. Individuálne balenie.

MONTÁŽ [M]
Inštaláciu musí vykonať odborník s príslušnou kvalifikáciou. Všetky práce je potrebné vykonávať pri odpojenom napájaní. Inštaláciu prosím dokončite podľa uvedenej schémy. Pripojenie musí byť vykonané iba prostredníctvom vstavaných svoriek. Produkt podporuje skupinové prepojovanie. Aby bola zabezpečená zodpovedajúca úroveň ochrany IP, napájací kábel musí mať priemer zodpovedajúci káblovej priechodke použitej v produkte. Pred prvým použitím je potrebné skontrolovať správnosť mechanického upevnenia a pripojenia. Produkt možno používať iba v sieti, ktorá spĺňa energetické požiadavky a normy kvality stanovené zákonom.

FUNKČNÉ VLASTNOSTI
Tento produkt možno používať vo vnútri aj vonku.

POKYNY NA ÚDRŽBU A BEZPEČNOSŤ
Všetky údržbové práce by mali byť vykonávané pri vypnutom napájaní a produkt by mal byť vychladnutý a suchý. Čistiť iba mäkkými a suchými handričkami; nepoužívať chemické ani abrazívne čistiace prostriedky. Produkt neobklopovať tepelne izolačnými materiálmi a zabezpečiť neobmedzený prietok vzduchu. Produkt sa môže zahrievať na vysoké teploty. POZOR! Nehľadieť priamo do LED lúča. Produkt môže byť napájaný iba menovitým napätím alebo napätím v danom rozsahu. Je zakázané používať produkt s poškodeným difúzorom svetla, obrazovkou, ochranným krytom, káblovaním alebo pripojovacími bodmi. Produkt nemožno používať v nepriaznivých podmienkach, napr. vibrácie, výbušná atmosféra, výpary alebo chemické výpary atď. Produkt je vybavený nevymeniteľným zdrojom svetla LED. Keď zdroj svetla dosiahne koniec svojej životnosti, musí byť vymenený celý produkt. Nepokúšať sa produkt opravovať ani demontovať, pretože to môže zrušiť záruku. Použité alebo poškodené produkty likvidovať v súlade s platnými predpismi.
Nedodržanie týchto pokynov môže mať za následok napr. požiar, popáleniny, úraz elektrickým prúdom, fyzické zranenie a iné materiálne a nemateriálne škody. Výrobca nenesie zodpovednosť za škody spôsobené nedodržaním týchto pokynov. Výrobca si vyhradzuje právo na zmenu návodu na použitie a vykonávanie technických aktualizácií bez predchádzajúceho upozornenia. Najnovšia verzia návodu na použitie je k dispozícii na stiahnutie na www.videx.ua alebo www.videx.com.pl.

SKLADOVANIE A PREPRAVA
Pred dodaním do priameho predajného miesta musí byť produkt skladovaný v obale výrobcu pri teplote od -20°C do +40°C, v suchom prostredí a bez vystavenia priamemu slnečnému žiareniu. Preprava môže byť vykonávaná pozemnou, námornou, leteckou dopravou v prepravnom obale výrobcu.

ZÁRUKA
Záručná doba na produkt je uvedená na individuálnom obale a začína plynúť od dátumu predaja. Počas záručnej doby možno chybný produkt vymeniť alebo vrátiť s dokladom o kúpe a zachovaním všetkých komponentov a príslušenstva. Nasledujúce prípady nespadajú do obmedzenej záruky: Nesprávne použitie produktu spôsobujúce poškodenie komponentov; Neoprávnená demontáž alebo prítomnosť hlbokých mechanických poškodení produktu; Poškodenia spôsobené vyššou mocou.

HU – MAGYAR

Vízálló lineáris LED lámpa

Köszönjük a vásárlást! Kérjük, használat előtt olvassa el ezt a használati útmutatót.

A TERMÉK CÉLJA ÉS ALKALMAZÁSA
A termék háztartási használatra és egyéb hasonló általános célokra készült.

MŰSZAKI PARAMÉTEREK [P]
P1. Névleges feszültség és frekvencia; P2. Névleges teljesítmény; P3. Névleges hasznos fényáram; P4. Korrelált színhőmérséklet; P5. Névleges bemeneti áram; P6. Névleges teljesítménytényező; P7. A termék méretei; P8. A termék súlya; P9. Energiahatékonysági osztály az Európai Bizottság 2019/2015 számú rendelete szerint; P10. Energiahatékonysági osztály az ukrán műszaki előírások szerint; P11. A termék nem kompatibilis fényerőszabályzókkal; P12. Színvisszaadási index; P13. Sugárzási szög; P14. Névleges élettartam L70B50; P15. Bekapcsolási ciklusok száma meghibásodás előtt; P16. A fény észrevehető villogás nélkül működik; P17. Bemelegedési idő a teljes fényáram 100%-áig; P18. Minimális távolság a megvilágított tárgyaktól; P19. A termék normálisan gyúlékony felületeken is telepíthető és használható; P20. Elektromos áramütés elleni védelem II. osztálya - az áramütés elleni védelem nemcsak alapvető szigeteléssel, hanem kettős vagy megerősített szigeteléssel is biztosított; P21. Por és nedvesség elleni védelem osztálya. A termék

védett a por és a vízsugarak ellen; P22. A termék beltéri és kültéri használatra egyaránt alkalmas; P23. Mechanikai hatások elleni védelem osztálya; P24. A sérült fénydiffúzort, képernyőt vagy védőburkolatot azonnal ki kell cserélni; P28. Üzemi hőmérséklet-tartomány; Termékanyag: polikarbonát.

A DOBOZ TARTALMA [B]
B1. Vízálló lineáris lámpa; B2. Rögzítőkészlet; B3. Felületre szerelhető kapcsok; B4. Használati útmutató; B5. Egyedi csomagolás.

FELSZERELÉS [M]
A telepítést megfelelő képesítéssel rendelkező szakembernek kell elvégeznie. Minden munkát kikapcsolt áramellátás mellett kell elvégezni. Kérjük, a telepítést a megadott ábra szerint végezze el. A csatlakoztatást csak a beépített csatlakozókon keresztül szabad elvégezni. A termék támogatja a csoportos átvezetést. Az IP-védelem megfelelő szintjének biztosítása érdekében a tápkábelnek meg kell egyeznie a termékben használt kábelátvezető átmérőjével. Az első használat előtt ellenőrizni kell a mechanikai rögzítés és a csatlakoztatás helyességét. A termék csak olyan hálózatban használható, amely megfelel a törvényben előírt energiaigényeknek és minőségi szabványoknak.

FUNKCIONÁLIS JELLEMZŐK
Ez a termék beltéri és kültéri használatra egyaránt alkalmas.

KARBANTARTÁSI ÉS BIZTONSÁGI UTASÍTÁSOK
Minden karbantartási munkát kikapcsolt áramellátás mellett kell elvégezni, és a terméknek lehűltnek és száraznak kell lennie. Csak puha és száraz ruhával tisztítsa; ne használjon vegyi vagy abrazív tisztítószereket. Ne zárja el a terméket hőszigetelő anyagokkal, és biztosítsa a szabad légáramlást. A termék magas hőmérsékletre melegedhet. FIGYELEM! Ne nézzen közvetlenül az LED sugárba. A terméket csak névleges feszültséggel vagy a megadott tartományon belüli feszültséggel szabad ellátni. Tilos a terméket sérült fénydiffúzorral, képernyővel, védőburkolattal, kábelezéssel vagy csatlakozási pontokkal használni. A termék nem használható kedvezőtlen körülmények között, pl. rezgés, robbanásveszélyes légkör, gőzök vagy vegyi gőzök stb. A termék nem cserélhető LED fényforrással van felszerelve. Amikor a fényforrás eléri élettartama végét, az egész terméket ki kell cserélni. Ne próbálja megjavítani vagy szétszerelni a terméket, mert ez érvénytelenítheti a garanciát. A használt vagy sérült termékeket az érvényes előírásoknak megfelelően kell ártalmatlanítani.
Ezen utasítások be nem tartása tüzet, égési sérüléseket, áramütést, testi sérülést és egyéb anyagi és nem anyagi károkat okozhat. A gyártó nem vállal felelősséget az ezen utasítások be nem tartásából eredő károkért. A gyártó fenntartja a jogot a használati útmutató módosítására és a műszaki frissítések végrehajtására előzetes értesítés nélkül. A használati útmutató legfrissebb verziója letölthető a www.videx.ua vagy a www.videx.com.pl weboldalról.

TÁROLÁS ÉS SZÁLLÍTÁS
A közvetlen értékesítési helyre történő szállítás előtt a terméket a gyártó csomagolásában kell tárolni -20°C és +40°C közötti hőmérsékleten, száraz helyiségben, közvetlen napfénytől védve. A szállítás szárazföldi, tengeri, légi úton történhet a gyártó szállítási csomagolásában.

GARANCIA
A termék garanciális ideje az egyedi csomagoláson van feltüntetve, és az eladás dátumától kezdődik. A garanciális időszak alatt a hibás termék cserélhető vagy visszaküldhető a vásárlást igazoló dokumentummal és az összes alkatrész és tartozék megőrzésével. Az alábbi esetek nem tartoznak a korlátozott garancia hatálya alá: A termék helytelen használata, amely alkatrészek károsodását okozza; Jogosulatlan szétszerelés vagy a termék mély mechanikai sérülései; Vis maior okozta károk.

RO – ROMÂNĂ
Lumină liniară LED rezistentă la apă

Vă mulțumim pentru achiziție! Vă rugăm să citiți acest manual de utilizare înainte de utilizare.

SCOPUL ȘI APLICAȚIA PRODUSULUI
Un produs destinat utilizării casnice și altor scopuri generale similare.

PARAMETRI TEHNICI [P]
P1. Tensiune și frecvență nominală; P2. Putere nominală; P3. Flux luminos util nominal; P4. Temperatura de culoare corelată; P5. Curent de intrare nominal; P6. Factor de deplasare nominal; P7. Dimensiunile produsului; P8. Greutatea produsului; P9. Clasa de eficiență energetică, conform Regulamentului delegat al Comisiei (UE) 2019/2015; P10. Clasa de eficiență energetică, conform reglementărilor tehnice din Ucraina; P11. Produsul nu este compatibil cu dimmerele; P12. Indexul de redare a culorilor; P13. Unghiul fasciculului; P14. Durata de viață nominală L70B50; P15. Numărul de cicluri de pornire înainte de defectare; P16. Lumina funcționează fără pâlpâire vizibilă; P17. Timpul de încălzire până la 100% din fluxul luminos complet; P18. Distanța minimă de la obiectele iluminate; P19. Produsul poate fi instalat și utilizat pe suprafețe normal inflamabile; P20. Clasa de protecție împotriva șocurilor electrice II - protecția împotriva șocurilor electrice este asigurată nu doar prin izolație de bază, ci și prin izolație dublă sau întărită; P21. Clasa de protecție împotriva prafului și umidității. Produsul este protejat împotriva prafului și jeturilor de apă; P22. Produsul este potrivit atât pentru utilizare în interior, cât și în exterior; P23. Clasa de protecție împotriva impacturilor mecanice; P24. Difuzorul de lumină, ecranul sau capacul de protecție deteriorat trebuie înlocuit imediat; P28. Intervalul de temperatură de funcționare; Materiale produs: policarbonat.

CONȚINUTUL CUTIEI [B]
B1. Lumină liniară rezistentă la apă; B2. Kit de fixare; B3. Cleme de montare pe suprafață; B4. Manual de utilizare; B5. Ambalaj individual.

MONTARE [M]
Instalarea trebuie efectuată de un specialist cu calificări corespunzătoare. Orice lucrări trebuie efectuate cu alimentarea electrică deconectată. Vă rugăm să finalizați instalarea conform diagramei furnizate. Conexiunea trebuie realizată doar prin intermediul terminalelor încorporate. Produsul suportă cablarea în grup. Pentru a asigura nivelul corespunzător de protecție IP, cablul de alimentare trebuie să aibă un diametru care să se potrivească cu glanda de cablu utilizată în produs. Înainte de prima utilizare, este necesar să verificați corectitudinea fixării mecanice și a conexiunii. Produsul poate fi utilizat doar într-o rețea care îndeplinește cerințele energetice și standardele de calitate prevăzute de lege.

CARACTERISTICI FUNCȚIONALE
Acest produs poate fi utilizat atât în interior, cât și în exterior.

INSTRUCȚIUNI DE ÎNTREȚINERE ȘI SIGURANȚĂ
Orice lucrări de întreținere trebuie efectuate cu alimentarea electrică oprită, iar produsul trebuie să fie răcit și uscat. Curățați doar cu cârpe moi și uscate; nu utilizați agenți de curățare chimici sau abrazivi. Nu înconjurați produsul cu materiale izolante termic și asigurați un flux de aer neobstrucționat. Produsul se poate încălzi la temperaturi ridicate. ATENȚIE! Nu priviți direct în fasciculul LED. Produsul poate fi alimentat doar cu tensiunea nominală sau cu tensiunea din intervalul specificat. Este interzisă utilizarea produsului cu difuzor de lumină, ecran, capac de protecție, cabluri sau puncte de conexiune deteriorate. Produsul nu poate fi utilizat în condiții nefavorabile, de exemplu, vibrații, atmosferă explozivă, vapori sau vapori chimici etc. Produsul este echipat cu o sursă de lumină LED care nu poate fi înlocuită. Când sursa de lumină ajunge la sfârșitul duratei sale de viață, întregul produs trebuie înlocuit. Nu încercați să reparați sau să demontați produsul, deoarece acest lucru poate anula garanția. Eliminați produsele uzate sau deteriorate conform reglementărilor aplicabile.
Nerespectarea acestor instrucțiuni poate duce la, de exemplu, incendiu, arsuri, șoc electric, vătămări fizice și alte daune materiale și nemateriale. Producătorul nu este responsabil pentru daunele rezultate din nerespectarea acestor instrucțiuni. Producătorul își rezervă dreptul de a modifica manualul de utilizare și de a implementa actualizări tehnice fără notificare prealabilă. Cea mai recentă versiune a manualului de utilizare este disponibilă pentru descărcare la www.videx.ua sau www.videx.com.pl.

DEPOZITARE ȘI TRANSPORT
Înainte de livrarea la punctul de vânzare directă, produsul trebuie depozitat în ambalajul producătorului la o temperatură de la -20°C la +40°C, într-o încăpere uscată și fără expunere la lumina directă a soarelui. Transportul poate fi efectuat pe cale terestră, maritimă, aeriană în ambalajul de transport al producătorului.

GARANȚIE
Perioada de garanție pentru produs este indicată pe ambalajul individual și începe de la data vânzării. În perioada de garanție, un produs defect poate fi schimbat sau returnat cu dovada achiziției și toate componentele și accesoriile păstrate. Următoarele cazuri nu sunt acoperite de garanția limitată: Utilizarea necorespunzătoare a produsului care cauzează deteriorarea componentelor; Demontarea neautorizată sau prezența unor daune mecanice profunde ale produsului; Deteriorări cauzate de forța majoră.

BG – БЪЛГАРСКИ
Водоустойчива линейна LED лампа

Благодарим ви за покупката! Моля, прочетете това ръководство за потребителя преди употреба.

ЦЕЛ И ПРИЛОЖЕНИЕ НА ПРОДУКТА
Продукт, предназначен за домашна употреба и други подобни общи цели.

ТЕХНИЧЕСКИ ПАРАМЕТРИ [P]
P1. Номинално напрежение и честота; P2. Номинална мощност; P3. Номинален полезен светлинен поток; P4. Корелирана цветна температура; P5. Номинален входен ток; P6. Номинален коефициент на мощност; P7. Размери на продукта; P8. Тегло на продукта; P9. Клас на енергийна ефективност съгласно Делегиран регламент на Комисията (ЕС) 2019/2015; P10. Клас на енергийна ефективност съгласно техническите регламенти на Украйна; P11. Продуктът не е съвместим с димери; P12. Индекс на цветопредаване; P13. Ъгъл на лъча; P14. Номинален живот L70B50; P15. Брой цикли на включване преди повреда; P16. Светлината работи без видимо трептене; P17. Време за загряване до 100% от пълния светлинен поток; P18. Минимално разстояние от осветените обекти; P19. Продуктът може да се монтира и използва нормално запалими повърхности; P20. Клас на защита срещу електрически удар II - защита срещу електрически удар се осигурява не само чрез основна изолация, но и чрез двойна или усилена изолация; P21. Клас на защита срещу прах и влага. Продуктът е защитен от прах и водни струи; P22. Продуктът е подходящ както за вътрешна, така и за външна употреба; P23. Клас на защита срещу механични удари; P24. Повреден светлинен дифузор, екран или защитен капак трябва да се замени незабавно; P28. Диапазон на работната температура; Материали на продукта: поликарбонат.

СЪДЪРЖАНИЕ НА КУТИЯТА [B]
B1. Водоустойчива линейна лампа; B2. Комплект за закрепване; B3. Скоби за повърхностен монтаж; B4. Ръководство за потребителя; B5. Индивидуална опаковка.

МОНТАЖ [M]
Монтажът трябва да се извърши от специалист с подходяща квалификация. Всички работи трябва да се извършват при изключено захранване. Моля, завършете монтажа според предоставената схема. Свързването трябва да се извърши само чрез вградените клеми. Продуктът поддържа групово окабеляване. За да се осигури подходящо ниво на IP защита, захранващият кабел трябва да има диаметър, съответстващ на използвания в продукта кабелен уплътнител. Преди първата употреба е необходимо да се провери правилността на механичното закрепване и свързване. Продуктът може да се използва само в мрежа, която отговаря на енергийните изисквания и стандартите за качество, предвидени от закона.

ФУНКЦИОНАЛНИ ХАРАКТЕРИСТИКИ
Този продукт може да се използва както вътре, така и навън.

ИНСТРУКЦИИ ЗА ПОДДРЪЖКА И БЕЗОПАСНОСТ
Всички поддръжки трябва да се извършват при изключено захранване, а продуктът трябва да бъде охладен и сух. Почиствайте само с меки и сухи кърпи; не използвайте химически или абразивни почистващи средства. Не обграждайте продукта с топлоизолационни материали и осигурете свободен въздушен поток. Продуктът може да се нагрява до високи температури. ВНИМАНИЕ! Не гледайте директно в LED лъча. Продуктът може да се захранва само с номинално напрежение или напрежение в дадения диапазон. Забранено е използването на продукта с повреден светлинен дифузор, екран, защитен капак, окабеляване или свързващи точки. Продуктът не може да се използва в неблагоприятни условия, напр. вибрации, експлозивна атмосфера, изпарения или химически изпарения и др. Продуктът е оборудван с неизменяем източник на светлина LED. Когато източникът на светлина достигне края на своя живот, целият продукт трябва да се замени. Не се опитвайте да ремонтирате или разглобявате продукта, тъй като това може да анулира гаранцията. Използването или повредени продукти в съответствие с приложимите разпоредби.
Неспазването на тези инструкции може да доведе до, например, пожар, изгаряния, електрически удар, физически наранявания и други материални и нематериални щети. Производителят не носи отговорност за щети, произтичащи от неспазването на тези инструкции. Производителят си запазва правото да променя ръководството за потребителя и да прилага технически актуализации без предварително уведомление. Най-новата версия на ръководството за потребителя е достъпна за изтегляне на www.videx.ua или www.videx.com.pl.

СЪХРАНЕНИЕ И ТРАНСПОРТ
Преди доставката до директната точка на продажба продуктът трябва да се съхранява в опаковката на производителя при температура от -20°C до +40°C, в сухо помещение и без излагане на пряка слънчева светлина. Транспортът може да се извършва по суша, море, въздух в транспортната опаковка на производителя.

ГАРАНЦИЯ
Гаранционният срок за продукта е посочен на индивидуалната опаковка и започва от датата на продажба. През гаранционния срок дефектен продукт може да бъде заменен или върнат с доказателство за покупка и всички компоненти и аксесоари запазени. Следните случаи не са обхванати от ограничената гаранция: Неправилна употреба на продукта, причиняваща повреда на компонентите; Неоторизиран демонтаж или наличие на дълбоки механични повреди на продукта; Повреди, причинени от форсмажорни обстоятелства.

GR – ΕΛΛΗΝΙΚΆ
Αδιάβροχο γραμμικό LED φως

Σας ευχαριστούμε για την αγορά! Παρακαλούμε διαβάστε αυτό το εγχειρίδιο χρήσης πριν από τη χρήση.

ΣΚΟΠΟΣ ΚΑΙ ΕΦΑΡΜΟΓΗ ΤΟΥ ΠΡΟΪΟΝΤΟΣ
Ένα προϊόν προοριζόμενο για οικιακή χρήση και άλλους παρόμοιους γενικούς σκοπούς.

ΤΕΧΝΙΚΕΣ ΠΑΡΑΜΕΤΡΟΙ [P]
P1. Ονομαστική τάση και συχνότητα; P2. Ονομαστική ισχύς; P3. Ονομαστική χρήσιμη φωτεινή ροή; P4. Συσχετισμένη θερμοκρασία χρώματος; P5. Ονομαστικό ρεύμα εισόδου; P6. Ονομαστικός συντελεστής μετατόπισης; P7. Διαστάσεις προϊόντος; P8. Βάρος προϊόντος; P9. Κατηγορία ενεργειακής απόδοσης, σύμφωνα με τον Κανονισμό της Επιτροπής (ΕΕ) 2019/2015; P10. Κατηγορία ενεργειακής απόδοσης, σύμφωνα με τους τεχνικούς κανονισμούς της Ουκρανίας; P11. Το προϊόν δεν είναι συμβατό με ρυθμιστές φωτεινότητας; P12. Δείκτης απόδοσης χρώματος; P13. Γωνία δέσμης; P14. Ονομαστική διάρκεια ζωής L70B50; P15. Αριθμός κύκλων ενεργοποίησης πριν από την αποτυχία; P16. Το φως λειτουργεί χωρίς εμφανές τρεμόπαιγμα; P17. Χρόνος προθέρμανσης έως το 100% της πλήρους φωτεινής ροής; P18. Ελάχιστη απόσταση από τα φωτιζόμενα αντικείμενα; P19. Το προϊόν μπορεί να εγκατασταθεί και να χρησιμοποιηθεί σε κανονικά εύφλεκτες επιφάνειες; P20. Κατηγορία προστασίας από ηλεκτροπληξία II - η προστασία από ηλεκτροπληξία παρέχεται όχι μόνο από τη βασική μόνωση, αλλά και από τη διπλή ή ενισχυμένη μόνωση; P21. Κατηγορία προστασίας από σκόνη και υγρασία. Το προϊόν προστατεύεται από σκόνη και πίδακες νερού; P22. Το προϊόν είναι κατάλληλο για χρήση τόσο σε εσωτερικούς όσο και σε εξωτερικούς χώρους; P23. Κατηγορία προστασίας από μηχανικές επιπτώσεις; P24. Ο κατεστραμμένος διαχυτήρας φωτός, η οθόνη ή το προστατευτικό κάλυμμα πρέπει να αντικατασταθούν αμέσως; P28. Εύρος θερμοκρασίας λειτουργίας; Υλικά προϊόντος: πολυανθρακικό.

ΠΕΡΙΕΧΟΜΕΝΟ ΚΟΥΤΙΟΥ [B]
B1. Αδιάβροχο γραμμικό φως; B2. Κιτ στερέωσης; B3. Συνδετήρες επιφανειακής τοποθέτησης; B4. Εγχειρίδιο χρήσης; B5. Ατομική συσκευασία.

ΤΟΠΟΘΕΤΗΣΗ [M]
Η εγκατάσταση πρέπει να πραγματοποιηθεί από ειδικό με κατάλληλα προσόντα. Όλες οι εργασίες πρέπει να γίνονται με αποσυνδεδεμένη παροχή ρεύματος. Παρακαλούμε ολοκληρώστε την εγκατάσταση σύμφωνα με το παρεχόμενο διάγραμμα. Η σύνδεση πρέπει να γίνει μόνο μέσω των ενσωματωμένων ακροδεκτών. Το προϊόν υποστηρίζει ομαδική καλωδίωση. Για να εξασφαλιστεί το κατάλληλο επίπεδο προστασίας IP, το καλώδιο τροφοδοσίας πρέπει να έχει διάμετρο που να ταιριάζει με τον σφιγκτήρα καλωδίου που χρησιμοποιείται στο προϊόν. Πριν από την πρώτη χρήση, είναι απαραίτητο να ελέγξετε την ορθότητα της μηχανικής στερέωσης και σύνδεσης. Το προϊόν μπορεί να χρησιμοποιηθεί μόνο σε δίκτυο που πληροί τις ενεργειακές απαιτήσεις και τα πρότυπα ποιότητας που προβλέπονται από το νόμο.

ΛΕΙΤΟΥΡΓΙΚΑ ΧΑΡΑΚΤΗΡΙΣΤΙΚΑ
Αυτό το προϊόν μπορεί να χρησιμοποιηθεί σε εσωτερικούς και εξωτερικούς χώρους.

ΟΔΗΓΙΕΣ ΣΥΝΤΗΡΗΣΗΣ ΚΑΙ ΑΣΦΑΛΕΙΑΣ
Όλες οι εργασίες συντήρησης πρέπει να γίνονται με την παροχή ρεύματος απενεργοποιημένη και το προϊόν πρέπει να είναι ψυχρό και στεγνό. Καθαρίστε μόνο με μαλακά και στεγνά πανιά; μην χρησιμοποιείτε χημικά ή λειαντικά καθαριστικά. Μην περιβάλλετε το προϊόν με θερμομονωτικά υλικά και εξασφαλίστε ανεμπόδιστη ροή αέρα. Το προϊόν μπορεί να θερμανθεί σε υψηλές θερμοκρασίες. ΠΡΟΣΟΧΗ! Μην κοιτάτε απευθείας στη δέσμη LED. Το προϊόν μπορεί να τροφοδοτείται μόνο με ονομαστική τάση ή τάση εντός του δεδομένου εύρους. Απαγορεύεται η χρήση του προϊόντος με κατεστραμμένο διαχυτήρα φωτός, οθόνη, προστατευτικό κάλυμμα, καλωδίωση ή σημεία σύνδεσης. Το προϊόν δεν μπορεί να χρησιμοποιηθεί σε δυσμενείς συνθήκες, π.χ. δονήσεις, εκρηκτική ατμόσφαιρα, ατμοί ή χημικοί ατμοί κ.λπ. Το προϊόν είναι εξοπλισμένο με μη αντικαταστάσιμη πηγή φωτός LED. Όταν η πηγή φωτός φτάσει στο τέλος της διάρκειας ζωής της, ολόκληρο το προϊόν πρέπει να αντικατασταθεί. Μην επιχειρήσετε να επισκευάσετε ή να αποσυναρμολογήσετε το προϊόν, καθώς αυτό μπορεί να ακυρώσει την εγγύηση. Απορρίψτε τα χρησιμοποιημένα ή κατεστραμμένα προϊόντα σύμφωνα με τους ισχύοντες κανονισμούς.
Η μη τήρηση αυτών των οδηγιών μπορεί να οδηγήσει, για παράδειγμα, σε πυρκαγιά, εγκαύματα, ηλεκτροπληξία, σωματικές βλάβες και άλλες υλικές και μη υλικές ζημιές. Ο παραγωγός δεν φέρει ευθύνη για τυχόν ζημιές που προκύπτουν από τη μη τήρηση αυτών των οδηγιών. Ο παραγωγός διατηρεί το δικαίωμα να αλλάξει το εγχειρίδιο χρήσης και να εφαρμόσει τεχνικές ενημερώσεις χωρίς προηγούμενη ειδοποίηση. Η πιο πρόσφατη έκδοση του εγχειριδίου χρήσης είναι διαθέσιμη για λήψη στη διεύθυνση www.videx.ua ή www.videx.com.pl.

ΑΠΟΘΗΚΕΥΣΗ ΚΑΙ ΜΕΤΑΦΟΡΑ
Πριν από την παράδοση στο άμεσο σημείο πώλησης, το προϊόν πρέπει να αποθηκευτεί στη συσκευασία του κατασκευαστή σε θερμοκρασία από -20°C έως +40°C, σε ξηρό χώρο και χωρίς έκθεση σε άμεσο ηλιακό φως. Η μεταφορά μπορεί να πραγματοποιηθεί με χερσαία, θαλάσσια, αεροπορική μεταφορά στη συσκευασία μεταφοράς του κατασκευαστή.

ΕΓΓΥΗΣΗ
Η περίοδος εγγύησης για το προϊόν αναφέρεται στη μεμονωμένη συσκευασία και ξεκινά από την ημερομηνία πώλησης. Κατά την περίοδο εγγύησης, ένα ελαττωματικό προϊόν μπορεί να ανταλλαχθεί ή να επιστραφεί με απόδειξη αγοράς και όλα τα εξαρτήματα και αξεσουάρ διατηρημένα. Οι ακόλουθες περιπτώσεις δεν καλύπτονται από την περιορισμένη εγγύηση: Κακή χρήση του προϊόντος που προκαλεί ζημιά στα εξαρτήματα; Μη εξουσιοδοτημένη αποσυναρμολόγηση ή παρουσία βαθιών μηχανικών ζημιών στο προϊόν; Ζημιές λόγω ανωτέρας βίας.

LT – LIETUVIŲ
Atsparus vandeniui linijinis LED šviestuvas

Dėkojame už jūsų pirkimą! Prieš naudojimą prašome perskaityti šį naudojimo vadovą.

GAMINIO PASKIRTIS IR TAIKYMAS
Produktas skirtas naudoti namų ūkyje ir kitoms panašioms bendroms reikmėms.

TECHNINIAI PARAMETRAI [P]
P1. Nominali įtampa ir dažnis; P2. Nominali galia; P3. Nominalus naudingasis šviesos srautas; P4. Koreliuota spalvinė temperatūra; P5. Nominalus įėjimo srovė; P6. Nominalus galios koeficientas; P7. Gaminio matmenys; P8. Gaminio svoris; P9. Energijos efektyvumo klasė pagal Komisijos deleguotąjį reglamentą (ES) 2019/2015; P10. Energijos efektyvumo klasė pagal Ukrainos techninius reglamentus; P11. Produktas nesuderinamas su šviesos reguliatoriais; P12. Spalvų atkūrimo indeksas; P13. Spindulio kampas; P14. Nominalus tarnavimo laikas L70B50; P15. Įjungimo ciklų skaičius iki gedimo; P16. Šviesa veikia be pastebimo mirgėjimo; P17. Įsilimo laikas iki 100% viso šviesos srauto; P18. Minimalus atstumas nuo apšviestų objektų; P19. Produktą galima montuoti ir naudoti ant įprastai degių paviršių; P20. Apsaugos nuo elektros smūgio klasė II - apsauga nuo elektros smūgio užtikrinama ne tik pagrindine izoliacija, bet ir dviguba arba sustiprinta izoliacija; P21. Apsaugos nuo dulkių ir drėgmės klasė. Produktas apsaugotas nuo dulkių ir vandens srovių; P22. Produktas tinkamas naudoti tiek viduje, tiek lauke; P23. Apsaugos nuo mechaninių smūgių klasė; P24. Sugadintas šviesos difuzorius, ekranas ar apsauginis dangtelis turi būti nedelsiant pakeistas; P28. Darbinės temperatūros diapazonas; Gaminio medžiagos: polikarbonatas.

DĖŽĖS TURINYS [B]
B1. Atsparus vandeniui linijinis šviestuvas; B2. Tvirtinimo rinkinys; B3. Paviršiaus montavimo spaustukai; B4. Naudojimo vadovas; B5. Individuali pakuotė.

MONTAVIMAS [M]
Montavimą turi atlikti specialistas, turintis atitinkamą kvalifikaciją. Visi darbai turi būti atliekami atjungus maitinimą. Prašome užbaigti montavimą pagal pateiktą schemą. Jungtis turi būti atlikta tik per įmontuotus gnybtus. Produktas palaiko grupinį laidų sujungimą. Siekiant užtikrinti tinkamą IP apsaugos lygį, maitinimo kabelis turi atitikti gaminyje naudojamą kabelio įvorę. Prieš pirmą naudojimą būtina patikrinti mechaninio tvirtinimo ir jungties teisingumą. Produktą galima naudoti tik tinkle, kuris atitinka įstatymų nustatytus energijos reikalavimus ir kokybės standartus.

FUNKCINĖS SAVYBĖS
Šis produktas gali būti naudojamas tiek viduje, tiek lauke.

PRIEŽIŪROS IR SAUGOS INSTRUKCIJOS
Visi priežiūros darbai turi būti atliekami išjungus maitinimą, o produktas turi būti atvėsęs ir sausas. Valykite tik minkštais ir sausais audiniais; nenaudokite cheminių ar abrazyvinių valiklių. Neuždenkite produkto šilumos izoliacinėmis medžiagomis ir užtikrinkite laisvą oro srautą. Produktas gali įkaisti iki aukštos temperatūros. DĖMESIO! Nežiūrėkite tiesiai į LED spindulį. Produktas gali būti maitinamas tik nominalia įtampa arba įtampa nurodytame diapazone. Draudžiama naudoti produktą su sugadintu šviesos difuzoriumi, ekranu, apsauginiu dangteliu, laidais ar jungimo taškais. Produktas negali būti naudojamas nepalankiomis sąlygomis, pvz., vibracija, sprogstama atmosfera, garai ar cheminiai garai ir kt. Produktas yra su nekeičiama LED šviesos šaltiniu. Kai šviesos šaltinis pasiekia savo tarnavimo laiką, visas produktas turi būti pakeistas. Nebandykite taisyti ar išardyti produkto, nes tai gali panaikinti garantiją. Naudotus ar sugadintus produktus išmeskite pagal galiojančius teisės aktus.
Nesilaikant šių instrukcijų gali kilti, pvz., gaisras, nudegimai, elektros smūgis, fiziniai sužalojimai ir kiti materialiniai ir nematerialiniai nuostoliai. Gamintojas neatsako už žalą, atsiradusią dėl šių instrukcijų nesilaikymo. Gamintojas pasilieka teisę keisti naudojimo vadovą ir atlikti techninius atnaujinimus be išankstinio įspėjimo. Naujausia naudojimo vadovo versija yra prieinama atsisiųsti adresu www.videx.ua arba www.videx.com.pl.

LAIKYMAS IR TRANSPORTAVIMAS
Prieš pristatant į tiesioginio pardavimo vietą, produktas turi būti laikomas gamintojo pakuotėje nuo -20°C iki +40°C temperatūroje, sausoje patalpoje ir be tiesioginių saulės spindulių. Transportavimas gali būti atliekamas sausumos, jūros, oro transportu gamintojo transporto pakuotėje.

GARANTIJA
Garantinis laikotarpis nurodytas ant individualios pakuotės ir prasideda nuo pardavimo datos. Garantinio laikotarpio metu sugedęs produktas gali būti pakeistas arba grąžintas su pirkimo įrodymu ir visais komponentais bei priedais. Šie atvejai nėra įtraukti į ribotą garantiją: Netinkamas produkto naudojimas, sukeliantis komponentų pažeidimus; Neleistinas išardymas arba gilūs mechaniniai produkto pažeidimai; Žala dėl force majeure.

LV – LATVIEŠU
Ūdensizturīga lineārā LED lampa

Paldies par pirkumu! Pirms lietošanas, lūdzu, izlasiet šo lietošanas instrukciju.

PRODUKTA MĒRĶIS UN PIEMĒROŠANA
Produkts paredzēts mājsaimniecības lietošanai un citiem līdzīgiem vispārējiem mērķiem.

TEHNISKIE PARAMETRI [P]
P1. Nominālais sprieguma un frekvence; P2. Nominālā jauda; P3. Nominālais lietderīgais gaismas plūsma; P4. Korelēta krāsu temperatūra; P5. Nominālā ieejas strāva; P6. Nominālais jaudas koeficients; P7. Produkta izmēri; P8. Produkta svars; P9. Energoefektivitātes klase saskaņā ar Komisijas deleģēto regulu (ES) 2019/2015; P10. Energoefektivitātes klase saskaņā ar Ukrainas tehniskajiem noteikumiem; P11. Produkts nav saderīgs ar gaismas regulatoriem; P12. Krāsu atveidošanas indekss; P13. Staru leņķis; P14. Nominālais kalpošanas laiks L70B50; P15. Ieslēgšanas ciklu skaits līdz atteicei; P16. Gaisma darbojas bez redzamas mirgošanas; P17. Uzsilšanas laiks līdz 100% pilnas gaismas plūsmas; P18. Minimālais attālums no apgaismotajiem objektiem; P19. Produktu var uzstādīt un lietot uz normāli uzliesmojošām virsmām; P20. Aizsardzības klase pret elektrisko triecienu II - aizsardzība pret elektrisko triecienu tiek nodrošināta ne tikai ar pamata izolāciju, bet arī ar dubultu vai pastiprinātu izolāciju; P21. Aizsardzības klase pret putekļiem un mitrumu. Produkts ir aizsargāts pret putekļiem un ūdens strūklām; P22. Produkts ir piemērots lietošanai gan iekštelpās, gan ārā; P23. Aizsardzības klase pret mehāniskām ietekmēm; P24. Bojāts gaismas difuzors, ekrāns vai aizsargpārsegs nekavējoties jānomaina; P28. Darba temperatūras diapazons; Izstrādājuma materiāli: polikarbonāts.

KASTES SATURS [B]
B1. Ūdensizturīga lineārā lampa; B2. Stiprinājumu komplekts; B3. Virsmas montāžas skavas; B4. Lietošanas instrukcija; B5. Individuālais iepakojums.

UZSTĀDĪŠANA [M]
Uzstādīšanu jāveic speciālistam ar atbilstošu kvalifikāciju. Visus darbus jāveic ar atvienotu strāvas padevi. Lūdzu, pabeidziet uzstādīšanu saskaņā ar norādīto shēmu. Savienojumu jāveic tikai caur iebūvētajiem termināliem. Produkts atbalsta grupas caurvadu. Lai nodrošinātu atbilstošu IP aizsardzības līmeni, strāvas kabelim jābūt diametram, kas atbilst produktā izmantotajai kabeļu uzmavai. Pirms pirmās lietošanas ir nepieciešams pārbaudīt mehāniskās stiprināšanas un savienojuma pareizību. Produktu var izmantot tikai tīklā, kas atbilst likumā noteiktajām enerģijas prasībām un kvalitātes standartiem.

FUNKCIONĀLĀS ĪPAŠĪBAS
Šo produktu var izmantot gan iekštelpās, gan ārā.

APKOPES UN DROŠĪBAS NORĀDĪJUMI
Visi apkopes darbi jāveic ar izslēgtu strāvas padevi, un produktam jābūt atdzisušam un sausam. Tīrīt tikai ar mīkstiem un sausiem audumiem; neizmantot ķīmiskus vai abrazīvus tīrīšanas līdzekļus. Neapklājiet produktu ar siltumizolācijas materiāliem un nodrošiniet brīvu gaisa plūsmu. Produkts var uzkarst līdz augstām temperatūrām. UZMANĪBU! Neskatieties tieši LED starā. Produktu drīkst piegādāt tikai ar nominālo spriegumu vai sprieguma norādītajā diapazonā. Aizliegts izmantot produktu ar bojātu gaismas difuzoru, ekrānu, aizsargpārsegu, vadiem vai savienojuma punktiem. Produktu nevar izmantot nelabvēlīgos apstākļos, piemēram, vibrācijās, sprādzienbīstamā atmosfērā, tvaikos vai ķīmiskos tvaikos utt. Produkts ir aprīkots ar nemaināmu LED gaismas avotu. Kad gaismas avots sasniedz kalpošanas laika beigas, viss produkts jāmaina. Nemēģiniet remontēt vai izjaukt produktu, jo tas var anulēt garantiju. Izmantotos vai bojātos produktus izmetiet saskaņā ar spēkā esošajiem noteikumiem.
Šo norādījumu neievērošana var izraisīt, piemēram, ugunsgrēku, apdegumus, elektriskās strāvas triecienu, fiziskus ievainojumus un citus materiālus un nemateriālus zaudējumus. Ražotājs neuzņemas atbildību par zaudējumiem, kas radušies šo norādījumu neievērošanas dēļ. Ražotājs patur tiesības mainīt lietošanas instrukciju un veikt tehniskus atjauninājumus bez iepriekšēja brīdinājuma. Jaunākā lietošanas instrukcijas versija ir pieejama lejupielādei vietnē www.videx.ua vai www.videx.com.pl.

UZGLABĀŠANA UN TRANSPORTĒŠANA
Pirms piegādes tiešajā tirdzniecības vietā produkts jāuzglabā ražotāja iepakojumā temperatūrā no -20°C līdz +40°C, sausā telpā un bez tiešas saules gaismas iedarbības. Transportēšanu var veikt pa sauszemi, jūru, gaisu ražotāja transporta iepakojumā.

GARANTIJA
Garantijas periods produktam ir norādīts uz individuālā iepakojuma un sākas no pārdošanas datuma. Garantijas periodā bojātu produktu var apmainīt vai atgriezt ar pirkuma apliecinājumu un saglabājot visas sastāvdaļas un piederumus. Šādi gadījumi neietilpst ierobežotās garantijas darbības jomā: Produkta nepareiza lietošana, kas izraisa komponentu bojājumus; Neautorizēta demontāža vai dziļi mehāniski produkta bojājumi; Bojājumi, kas radušies force majeure dēļ.

EE – EESTI
Veekindel lineaarne LED-valgusti

Täname ostu eest! Enne kasutamist lugege palun läbi see kasutusjuhend.

TOOTE EESMÄRK JA KASUTUSVALDKOND
Toode on mõeldud koduseks kasutamiseks ja muudel sarnastel üldistel eesmärkidel.

TEHNILISED PARAMEETRID [P]
P1. Nimipinge ja sagedus; P2. Nimivõimsus; P3. Nimi kasulik valgusvoog; P4. Korrelatsioonitud värvitemperatuur; P5. Nimisisendvool; P6. Nimivõimsustegur; P7. Toote mõõtmed; P8. Toote kaal; P9. Energiatõhususe klass vastavalt komisjoni delegeeritud määrusele (EL) 2019/2015; P10. Energiatõhususe klass vastavalt Ukraina tehnilistele eeskirjadele; P11. Toode ei ole ühilduv valgusregulaatoritega; P12. Värviedastusindeks; P13. Kiire nurk; P14. Nimivastupidavus L70B50; P15. Sisselülitustsüklite arv enne riket; P16. Valgus töötab ilma nähtava vilkumiseta; P17. Soojenemisaeg kuni 100% täisvalgusvoog; P18. Minimaalne kaugus valgustatud objektidest; P19. Toodet saab paigaldada ja kasutada tavaliselt süttivatel pindadel; P20. Elektrilöögi kaitse klass II - elektrilöögi kaitse on tagatud mitte ainult põhisolatsiooniga, vaid ka topelt- või tugevdatud isolatsiooniga; P21. Tolmu ja niiskuse kaitse klass. Toode on kaitstud tolmu ja veejugade eest; P22. Toode sobib kasutamiseks nii siseruumides kui ka väljas; P23. Mehaaniliste mõjude kaitse klass; P24. Kahjustatud valgusdifuusor, ekraan või kaitsekate tuleb kohe välja vahetada; P28. Töötemperatuuri vahemik; Toote materjalid: polükarbonaat.

KASTI SISU [B]
B1. Veekindel lineaarne valgusti; B2. Kinnituskomplekt; B3. Pinnale paigaldatavad klambrid; B4. Kasutusjuhend; B5. Individuaalne pakend.

PAIGALDUS [M]
Paigaldust peab teostama vastava kvalifikatsiooniga spetsialist. Kõik tööd tuleb teha voolu välja lülitatud olekus. Palun lõpetage paigaldus vastavalt antud skeemile. Ühendus